P- 1919/93

Bethlen Gábor Gimnázium
6800 Hódmezővásárhely
Szőnyi u. 2.
tel.: (62) 341-703

IIFP Koordinációs Iroda
1395 Budapest 62
Pf. 408

Tisztelt IIF Koordinációs Iroda!

Tárgy: *pályázat PC/TCP szoftverre*

Elnézésüket kérjük, hogy pályázatunkat a határidő után nyújtjuk be, de 1993. aug. 31-én kelt levelüket ismeretlen okok miatt csak október 1-jén kaptuk kézhez.

Pályázatunk célja: az *INTERNET* szolgáltatásokat közvetlen alkalmazói programmal szeretnénk elérni, ezért két darab *PC/TCP* szoftvert igénylünk a programiroda kontingenséből.

Indoklás: 1993. július 1-jétől rendelkezünk X.25-ös végponttal és az intézményi hálózat (NOVELL 3.11 /20 user/, Novell Lite 1.1 /4 user/) csatlakoztatására szolgáló gateway-jel. Az eddigiekben használt lehetőségeinket kívánjuk bővíteni a nemzetközi számítógépes hálózathoz történő közvetlenebb kapcsolódással, amit a jövőben az iskola egyre bővülő nemzetközi kapcsolatai is indokolnak. /Diákcsere, távoktatás, adatbázisok, levelezés./

Befogadó környezet: Két darab EVEREX STEP 386-os számítógép, 4 illetve 8 MB RAM-mal, 240 MB-os winchesterrel, színes VGA monitorral. A gépek párhuzamosan Novell 3.11-es és Novell Lite 1.1-es hálózati szoftver alatt futnak.

Hódmezővásárhely, 1993. október 1.

Pályázatunk kedvező megítélésében bízva, tisztelettel és köszönettel:

Simon Ferenc
AT képviselő

Sisák Zoltán
HUNGARNET képviselő

BUDAPESTI
KÖZGAZDASÁGTUDOMÁNYI EGYETEM
SZÁMÍTÁSTECHNIKAI KÖZPONT
1092 Budapest, Kinizsi u. 1-7.
Telefon/Fax: 117-5224

BUDAPEST
UNIVERSITY OF ECONOMIC SCIENCES
COMPUTER CENTER
H 1092 Budapest, Kinizsi u. 1-7.
Phone/Fax: (361)-117-5224

P-1906/93

IIFP Koordinációs Iroda

1132. Budapest
Victor Hugo u. 18-22.

Tárgy: Pályázat PC/TCP szoftverre

A P-1648/93 iktatószámú pályázati felhívásukra reagálva a Budapesti Közgazdaságtudományi Egyetem 20 példány PC/TCP runtime programcsomag beszerzésére pályázik, melyből a BKE 10 példány finanszírozását tudja vállalni saját forrásból. A fennmaradó 10 példányt az IIFP központi forrásból finanszírozott beszerzéséből igényli.

A Budapesti Közgazdaságtudományi Egyetem 1992-1993-ban a teljes egyetemre (központi épület, Kinizsi utcai oktatási épület, Veres Pálné utcai oktatási épület) kiterjedő, minden szobában csatlakozási lehetőséget biztosító üveg gerincű ethernet hálózatot épített ki. A hálózathoz csatlakozó munkaállomások döntő többsége személyi számítógép. A hálózathoz csatlakoztatott gépek számára kettős követelmény merül fel:

- Csatlakozni tudjon a BKE IPX hálózatához az oktatásban és/vagy adminisztrációban használt Novell hálózatok elérése végett.

- Csatlakozni tudjon a BKE IP hálózatához - mely szerves része az Internetnek -
  - az IBM3090 elérése végett,
  - a BKE könyvtár által nyújtott szolgáltatásokhoz történő hozzáférés miatt,
  - az Internet elérése céljából.

Az IP hálózathoz történő hozzáférést a BKE a személyi számítógépeken a PC/TCP szoftver használatával kívánja megoldani. A BKE - szűkös forrásai ellenére - korábban már vásárolt PC/TCP szoftvert a legsürgetőbb igények kielégítésére. Az igények teljesebb körű lefedése érdekében azonban szükséges újabb PC/TCP példányok beszerzése, melyre az IIFP által kezdeményezett konstrukció keretében nyílhat lehetőség.

Budapest, 1993. szeptember 29.

Budapesti Közgazdaságtudományi Egyetem Számítástechnikai Központ

Csépai János
igazgató

Budapesti Műszaki Egyetem Információs Központ

»»»»»»»»»»»»»»»»»»»»»»»»»» 25.791/93. «««««««««««««««««««««««

TECHNICAL UNIVERSITY OF BUDAPEST

Technical University of Budapest Centre of Information Systems
Technische Universität Budapest Informations Zentrum
Universite Technique de Budapest Centre D'Information

1111 Budapest, Műegyetem rkp. 9. R. III. 310. Hungary Telefon: (36 1) 186 8058 Fax: (36 1) 166 5711

P-1918/93

Nagy Miklós úr
irodavezető

IIF Koordinációs Iroda

Fax: 129-7866

Tárgy: pályázat PC/TCP szoftver igénylésére

Ezúton meg**pályázunk** a beszerzésre kerülő PC/TCP szoftverből

100 darabot,

a **saját forrásból** beszerezni kívánt darabszám:

50 db.

Indokolás:

A Műegyetem főigazgatója tervezi minden szervezeti egységünk ellátását egy egységes személyi számítógép-konfigurációval, ez kb. 150 db. gépet jelent. Az igényelt szoftver segítségével lehetővé válna, hogy minden szervezeti egységünkben legyen olyan legális szoftver, amellyel elérhetők az Internet szolgáltatások. A befogadó számítógépes környezet szempontjából alapvető, hogy a kiépített hálózat gyakorlatilag az egyetem minden régiójában elérhető, a kb. 2000 személyi számítógépből legalább 50 %-ban telepítve van hálózati kártya, ami előre jelzi, hogy az anyagi források megléte esetén a fenti szoftverből további példányok megrendelésére is sor fog kerülni.

Budapest, 1993. szeptember 30-án

(Dr. Szűts István)
igazgató

Budapesti Műszaki Egyetem Információs Központ

P-1953/93

Springer Ferenc
Információs Infrastruktúra Fejlesztési Program
Koordinációs Iroda
Victor Hugo u. 18-22
1132 Budapest

Pályázat PC/TCP szoftver csomagokra

A pályázat célja

A Budapesti Műszaki Egyetem Fizikai Intézetében jelenleg egy nagyobb méretű lokális hálózat integrálja az Intézet három egységét: Fizika Tanszék (IIF tag), Kvantumelméleti Kutatócsoport és Intézeti Iroda. A lokális hálózat egy ARCnet és két Ethernet típusú ágat tartalmaz, amelyet egy Novell NetWare 3.11 operációs rendszert futtató, IIF eredetű, nagyteljesítményű kiszolgáló vezérel. A kiszolgáló végzi el a lokális hálózatnak az egyetemi központi Ethernet hálózatra való csatlakoztatását is. Ezzel elérhetővé válnak a hazai és külföldi más UNIX csomópontok is. Jelenleg az Intézetben rendelkezésre áll egy HP9000/710 RISC workstation, valamint beszerzés alatt áll egy IBM RS6000 munkaállomás is. Az Intézet jelenlegi számítógép hálózata azonban főként PC bázisú, ezért a már ma is meglévő erőforrások későbbi kihasználhatósága érdekében is biztosítani kell a PC-DOS, ill. RISC-UNIX világ közötti kétirányú átjárhatóságot.

Szoftver környezet

Lokális hálózatunkon az IPX és IP protokol használatát támogatjuk. A vegyes hálózati környezet (ARCnet és Ethernet, valamint különböző hálózati kártya típusok) miatt az IP alkalmazások számára *packet driver* felületet biztosítunk. A PC állomásokon jelenleg public domain TCP/IP alkalmazásokat használunk, ezek azonban meglehetősen instabilak és csak részleges szolgáltatásokat nyújtanak.

Pályázati igény

A fent leírtak alapján ezért a professzionális PC/TCP programcsomagot szeretnénk telepíteni a Fizika Tanszék, a Kvantumelméleti Kutatócsoport és az Intézeti Iroda számítógépeire. Beszerzési igényünk

6 db (IIF kontingens) + 4 db saját forrásból beszerzendő

példány.

Budapest, 1993. szeptember 30.

Tisztelettel

Pacher Pál

dr. Pacher Pál
HUNGARNET képviselő
BME Fizikai Intézet
Fizika Tanszék

Kedves Springer Ferenc !

Hivatkozva Nagy Miklós IIFKI vezető 1993. augusztus 31.-i levelére a Debreceni Agrártudományi Egyetem pályázatot nyujt be PC/TCP szoftver beszerzésére.

A rendelkezésünkre álló szükös anyagi források alapján igényünk a következő :

5 példány központi forrásból,
5 példány saját forrásból.

Pályázatunk határidőn túli benyújtásáért elnézést kérek és amennyiben lehetséges kérem pályázatunk elfogadását.

A pályázat késedelmes benyújtását más beszerzési lehetőségek felmerülése okozta, amely sajnos nem valósul meg.

Debrecen, 1993 október 13.

Üdvözlettel

Herdon Miklós
Informatikai Központ
vezetője

P-1840/93

Deák Ferenc
MEGYEI KÖNYVTÁR
Zalaegerszeg, Szabadság tér

94 /1993.

Hiv.sz.: P-1648/93.
Határidő: 1993.szept.30.

Nagy Miklós
IIFKI vezető

Budapest, 62
Pf: 408
1395

Fax: 129-7866

Tisztelt Nagy Ur!

A fenti számu körlevélre hivatkozva,ezuton nyujtjuk be pályázatunkat a PC/TCP szoftverre vonatkozóan:

A DFMK IIF regionális centrum igénye 15 db., a területi hálózata 19 partnerének igénye 25 db., összes igényünk tehát 40 db., amelyből 50 %-ot /20 db-ot/ központi forrásból kérünk, s a másik 50 %-ot /20 db-ot/ helyi forrásból fedezünk, reményeink szerint 4200 Ft/db. áron.

Az 50-50 %-os költségmegosztásu beszerzés révén a DFMK reginális centrum és területi hálózata befogadó számitógépes környezete /felső- és középfoku oktatási intézmények, közgyüjtemények/ tervszerüen és egységesen fejleszthető, összhangban a regionális centrum folyamatban lévő eszközfejlesztésével.

Zalaegerszeg,1993.szeptember 27. Tisztelettel

Baranyai György
HUNGARNET-képviselő,igh.

Kiss Gábor
igazgató

Deák Ferenc Megyei Könyvtár Zalaegerszeg

8901 Zalaegerszeg, Pf.: 16. OTP számlaszám: 878–433104. Telefon: (92) 11-341 igazgató, igazgatóhelyettesek. (92) 11-342 titkárság, gazdálkodás, hálózat-módszertan, szerzeményezés és feldolgozás. (92) 12-681 olvasószolgálat, hagyományos és számítógépes információ (92) 12-533 helyiismeret és reprográfia.

Zalai 88 3446

P-1932/93

Nagy Miklós úr részére
IIF Koordinációs Iroda
B u d a p e s t

Tárgy: PCTCP pályázat

Pályázat

A kiírásnak megfelelôen az alábbi két Hungarnet intézmény együtt pályázik összesen 28 darab PC/TCP 2.2 PC-s TCP/IP szoftverre. A két intézményben mindenképpen szükség van ennyi licenszre, több vásárlását nem tervezzük.

1. Tiszántúli Református Egyházkerületi Nagykönyvtár
   4044. Debrecen, Kálvin tér 16.
2. Református Teológiai Akadémia
   4044. Debrecen, Kálvin tér 16.

A Nagykönyvtárban a régió legrégebbi és legértékesebb könyvei találhatóak meg. Ezt a tényt már elismerték az adatbázisépítési pályázat támogatásával. Az adatbázisépítés hatékonysága jelentôsen növelhetô lenne, ha több munkahelyrôl tudnánk rögzíteni (megérkezett a SUN szerver, a kezeléséhez TCP/IP szükséges).

A Teológián levô értékes könyvállomány mellett a számítástechnika oktatása is kötelezô egy minisztériumi határozat alapján.

Elkészült a két intézmény lokális Ethernet hálózata, október végén leszállítják a routert. Ezzel lehetôségünk nyílik, hogy a KLTE regionális központon keresztül csatlakozzunk a H-BONE-ra. Igy az intézmény minden oktatója és kutatója magas szinten igénybe veheti az IIF és az Internet szolgáltatásait. Ennek elôfeltétele, hogy jó minôségû TCP/IP szoftver legyen a PC gépükön.

A fenti tények és szûkös anyagi helyzetünk indokolja, hogy pályázatunk elbírálása sikeres legyen.

Debrecen, 1993. szeptember 27.

Tisztelettel:

Nemkin Róbert
Nagykönyvtár IIF képviselô

Hell Tibor
Teológia IIF képviselô

Ui. Szívesen fogadnánk hasonló kezdeményezést PC-s X terminál emulátor programra és PC/TCP 2.2 fejlesztôi készletre is (ami az alkalmazások fejlesztésének alapja).

P - 1920/93

50 - 204/93.

Információs Infrastruktúra Fejlesztési Program
Koordinációs Iroda

1132 Budapest
Victor Hugo u. 18-22.

PÁLYÁZAT

A Debreceni Orvostudományi Egyetem válaszolva a P-1648/93 sz. felhívásra megpályázik 30 db PC/TCP szoftvert a HUNGARNET központi forrásából beszerzendő szoftverek közül. További 20 db beszerzését saját forrásból oldanánk meg, feltéve, hogy azok ára a 4200 Ft/db-ot nem haladja meg.

A DOTE-n rövid időn belül megvalósul, a Debreceni Universitas hálózat részeként, az egyetemi gerinchálózat. Ezen néhány nagy teljesítményű munkaállomás és több mint 300 PC fog működni. A PC-k jelentős része tudományos kutatóhelyeken van elhelyezve, ezért jelentős igény van a TELNET, FTP, stb. kapcsolatok kialakítására.

Debrecen, 1993. szeptember 28.

Dr. Pethő Attila
egyetemi docens
Informatikai Laboratórium vezető

KL-1072/93
P-1886/93

EÖTVÖS LORÁND TUDOMÁNYEGYETEM
EGYETEMI FŐIGAZGATÓ

PÁLYÁZAT

F. év aug. 31.-én kelt levelükben értesítettek arról, hogy az IIFP egyrészt pályázatot hirdet az általa megvásárlandó 500 pld PC/TCP szoftverre, másrészt nyilatkozatot kér arra vonatkozólag, hogy hány példányt kívánunk ezen felül saját forrásokból beszerezni.

Ennek értelmében az **ELTE pályázatát az alábbiakban nyújtjuk be.**

Az ELTE-n jelenleg mintegy 350-400 PC használ az ELTENET-en TCP/IP szoftvert. Ennek nagyrésze "public domain" szoftver, de korábban PHARE forrásokból már beszereztük a PC/TCP szoftvert 50 példányban. Tekintettel arra, hogy a TC/TCP szolgáltatásai jobbak a "public domain" szoftvereknél, mindenképpen annak használatát tartjuk kívánatosnak. Az **ELTE** pillanatnyi **igénye kb. 200 pld**. lenne. Mivel egyrészt a professzionális szoftver használatát mindenképpen támogatni kívánjuk, másrészt a nem legális szoftver használatot el akarjuk kerülni, úgy döntöttünk, hogy **100 pld.-t saját forrásokból megvásárolunk, és a pályázat keretében kérjük a különbözetet**, azaz a hiányzó **100 pld**.-ra jelentjük be az igényünket.

Pályázatunk kedvező elbírálását várjuk.

Budapest, 1993. szeptember 27.

Tisztelettel

EÖTVÖS LORÁND TUDOMÁNYEGYETEM Egyetemi Főigazgató

Dr. Cseresznyés László
főigazgató

ERDÉSZETI ÉS FAIPARI EGYETEM
INFORMATIKAI ÉS SZÁMÍTÁSTECHNIKAI KÖZPONT

Információs Infrastruktúra Fejlesztési Program
Koordinációs Iroda

Nagy Miklós
iroda vez. úrnak

Tárgy: Pályázat
PC/TCP szoftverre

1 1 3 2 Budapest
Victor Hugo u. 18-22.

T. IIFP Koordinációs Iroda!

Hivatkozással f. év augusztus 31.-én, PC/TCP szoftverekre vonatkozó pályázati felhívásukra, ezúton pályázunk meg 1 db TCP/IP szoftvert és ezenkívül további 1 db-ot saját forrásból is beszereznénk.

A befogadó számítógépes környezet a következő: egyetemünk 1 db X.25 csomaghálózati állomással - TPS1 WANP BOX - rendelkezik, mely az egyetemi számítóközpontban működik. A TPS1 számítógépre egyelőre 1 db PC csatlakozik RS 232 kimenetével. Szeretnénk azonban további PC-k rákapcsolását megoldani, hogy a hálózati szolgáltatások közvetlenül a tanszékeknél is rendelkezésre álljanak. E PC-k a TPS1-től néhány száz méteres távolságban, más épületekben működnének. Egyetmünkön a nemzetközi levelezés iránt egyre nagyobb az érdeklődés, a postafiók tulajdonosok száma 10 fölött van. Ujabban szükség lenne USA-ban és Kanadában dolgozó kutatóink számára file transzportra, nagyobb mennyiségű erdészeti adat átvitelére is. Ezenkívül szeretnénk kihasználni a TELNET szolgáltatásait is.

Fentiek alapján kérjük pályázatunk kedvező elbírálását a lehetőségek szerint.

Sopron, 1993. szept. 30.

Orbay Péter

Dr. Orbay Péter
szám. közp. vez.

P-1904/93

GÖDÖLLŐI AGRÁRTUDOMÁNYI EGYETEM
Gazdasági Informatikai Tanszék

Seres József
programtervező matematikus

Gödöllői Agrártudományi Egyetem
2103 Gödöllő, Páter K. u. 1.

Tel: (06-28) 310 200/2015 m.
Fax: (06-28) 310 804
Tlx: 224 892 GATE H

IIFKI
Nagy Miklós
Budapest
Victor Hugo u. 18-22.
1132

Tisztelt Nagy Miklós!

A Gödöllői Agrártudományi Egyetem (GATE) pályázatot nyújt be PC/TCP szoftverek központi, az IIFPKI által történő beszerzésére.

A GATE saját forrásból, 135.000 Ft értékben (FEFA II keret terhére) 30 példányt, a központi forrásból további 30 példányt kíván beszerezni.
A befogadó számítógépes környezet:

1. Gis-labor munkaállomása: SUN SparcStation 10,
2. CAD-LABOR munkaállomása: SG - Indigo,
3. Molekulamodellező munkaállomás: SG - Indigo,
4. Központi Könyvtár UNIX-szerver (TINLIB szoftver),
5. MBK Központi UNIX szerverének (SUN SparcCenter 1000)

eléréséhez.

Az Egyetemen közel 600 db PC található, majd 500 hálózatba kapcsolva üzemel (NOVELL, PATHWORKS). Most folyik az egyetemi hálózat bővítése, amelynek keretében több mint kétszáz Ethernet hálózati végpont kiépítése történik meg.

Gödöllő, 1993. szeptember 29.

Köszönettel:

Kosaras Ferenc
GATE FEFA felelős

Seres József
GATE IIF-koordinátor

Dekáni Hivatal
Gödöllő

GÖDÖLLŐI AGRÁRTUDOMÁNYI EGYETEM
Gazdaság- és Társadalomtudományi Kar
Vállalatgazdasági Intézet
Gazdasági Informatikai Tanszék
2103 Gödöllő, Páter Károly út 1.

P-1943/93

GATE Mezőgazdasági Főiskola
Nyíregyháza, Rákóczi út 69.

215-11 93
ügyintéző: Szívós József
Iktató szám Önöknél: P-1648/93.

Nagy Miklós Úr!

IIFP, Információs Infrastruktúra Fejlesztési Program
Koordinációs Iroda

1132 Budapest Victor Hugó u. 18 - 22.
1395 Budapest, 62 Pf: 408

Tárgy: PC/TCP szoftver pályázat

Hivatkozott levelükre válaszolva **pályázatot** nyújtunk be PC/TCP szoftver beszerzésére az alábbi konstrukcióban:

Saját forrásból kivánunk beszerezni **10 példány PC/TCP szoftvert,**

Pályázunk az IIF központi beszerzésű **PC/TCP szoftver 30 példányára.**

Bízunk pályázatunk kedvező elbírálásában!

Mellékletben ismertetjük az adottságainkat tükröző számítógépes környezetet.

Nyíregyháza, 1993. szeptember 29.

Tisztelettel:

Gödöllői Agrártudományi Egyetem Mezőgazdasági Főiskolai Kar

Dr. Kerekes Benedek
kutatási főigazgató

Pályázatunk összeállításánál meglevő eszközparkunk és fejlesztési céljainkból indulunk ki.

Eszközeink:

- 8 db PC - AT 80386 számítógép Ethernet hálózatba kötve, Novell 3.11 hálózati operációs rendszer

- 16 db PC számítógép (8 db AT 80286, 8 db XT) ArcNet hálózatba kötve, Novell 3.11 hálózati operációs rendszer.

A két hálózat bridge- szerüen össze van kapcsolva.

- 1 db Mikrovax II. számítógép VMS op. rendszer (1993. április végén érkezett)

- 25 db lokális számítógép tanszékeken oktatás, kutatás és ügyviteli munkákra.

- X.25- ös csomagkapcsolt hálózati végpont COMX kártyával, Ethernet hálózatba kötve. Netbios gateway.

Fejlesztési céljaink:

- Intézményünk lokális hálózatának kiépítése, (Ethernet alapon) kb. 60 PC gép
- A DEC Mikrovax II. számítógép rendszerbe integrálása,
- X.25. felett az INTERNET hálózati szolgáltatások elérése,
- Egyedi INTERNET hálózati végpontként szeretnénk kiépíteni Mikrovax II. gépünket.
- A Nyíregyházi Főiskolai Egyesület (4 főiskola szövetsége), valamint a város informatikai hálózatának építésében való részvétel.

Fenti céljaink megvalósításában, különösen a Mikrovax II. rendszerbe integrálásában - még kevés a tapasztalatunk, mivel a Mikrovax II. nemrégen érkezett meg.

P- 1921/93

Egyetemi Számítóközpont
József Attila Tudományegyetem

Computer Centre
József Attila University

H-6720 Szeged, Árpád tér 2.
Telefon: (62) 321-022
Telex: 082368
Telefax: (62) 322-227

Információs Infrastruktúra Fejlesztési Program Koordinációs Iroda
Nagy Miklós
irodavezető részére
1132 Budapest, Victor Hugo u. 18-22.

Szeged, 1993. szeptember 27.
178/5/1993-46.

A József Attila Tudományegyetem a HUNGARNET által kötendő szerződés keretében beszerzésre kerülő PC/TCP szoftverekből 150 (egyszázötven) darabra tartana igényt, ebből 50 (ötven) darabot a központi forrásból megvásárolt kontingensből igényelnénk, 100 (egyszáz) darabot pedig saját forrásból kívánnánk beszerezni. Ez utóbbi számot a felhívásban közölt igen kedvező ár alapján határoztuk meg a rendelkezünkre álló pénzügyi forrásokra alapozva. Egy esetleges áremelkedés esetén csak bizonyos határig tudunk a fenti mennyiség mellett kitartani. Javasoljuk továbbá, hogy a beszerzésre kerülő licenszek és a pályázók számával arányosan a HUNGARNET kezdeményezze bizonyos mennyiségű adathordozó készlet és dokumentáció beszerzését is, mivel ellenkező esetben az ezekhez való hozzáférés igen nehézkes lenne, illetve csak mint elvi lehetőség állna fenn.

A József Attila Tudományegyetemen egy lokális Ethernet hálózat üzemel, egy HBONE csomóponti router kijárattal az Internet felé. A hálózatba bekapcsolt PC-k száma jelenleg 250 körül van, az év végére ez a szám meg fogja haladni a 300-at. A hálózati szerverek, munkaállomások száma (a Novell alapú rendszerektől eltekintve) 14, melyek, egyet kivéve, a lokális hálózatról közvetletnül elérhetők TCP/IP protokollon, további kettőt kivéve, UNIX operációs rendszerrel üzemelnek. Így logikusnak tűnik, hogy az egységesítés és az egyszerűsítés érdekében (nem lemondva, persze, a más protollok, szoftvercsomagok által nyújtott előnyőkről) hosszabb távon valamilyen TCP/IP-alapú hálózati integrációs szoftverrel (is) el kell látni a hálózatba bekapcsolt PC-ket. Mivel a telnet, ftp, mail stb. szolgáltatások mellett igen fontos számunkra az nfs is (PC-s szoftverek, -adatbázisok, CDROM stb. elérés céljából), ezért az ún. public domain szoftverek csak részmegoldásként jöhetnek számításba.

Tisztelettel:

Bohus Mihály

Dr. Bohus Mihály
HUNGARNET képviselő

Dr. Makay Árpád
JATE Számítóközpont
vezető

ESzK

P-1833/93

KOMÁROM-ESZTERGOM MEGYEI ÖNKORMÁNYZAT
JÓZSEF ATTILA MEGYEI KÖNYVTÁRA
2800 TATABÁNYA V.
Fő tér 2.
Pf.: 136. Tel.: 11-400; 11-015

Iktatószám: 161/1993.
Előadó: Czékmány Péter
Tárgy:
Hiv. sz.: Mell.:

Nagy Miklós úrnak
IIFP Koordinációs Iroda

Budapest 62
Pf.: 408.

1395

Tisztelt Nagy Miklós!

Válaszolva az Önök levelére pályázatot szeretnénk benyújtani 2 db PC/TCP szoftverre, amely segítségével az IIF X.25 hálózatba közvetlen alkalmazói programokkal be tudnánk kapcsolódni.
Saját forrásból jelenleg nem tudunk vásárolni.

Tatabánya, 1993. szeptember 27.

Üdvözlettel:

Dr. Monostori Imre
igazgató

PÁLYÁZAT
PC-TCP szoftver beszerzésére

A pályázó intézmény

Janus Pannonius Tudományegyetem
Informatikai Programiroda
7624 Pécs, Ifjúság útja 6.

Kapcsolattartásra kijelölt személyek

Réti Zoltán (72)–336690, (72)-327622

Előzmények:

Intézményünkben 1992 óta működik az internet hálózat. Jelenleg négy UNIX operációs rendszerrel üzemelő szerver gép működik a JPTE területén. A pécsi Universitas, illetőleg a pécsi Városi Felsőoktatási Informatikai Hálózat területén összesen mintegy 30 TCP-IP kommunikációt is végző szolgáltató jellegű számítógép üzemel.

Jelenleg mintegy 300 darab PC üzemel a JPTE területén. A fenti szerver gépeknek PC-ről mint terminálról történő elérhetőségük erőteljes igényként jelentkezik, pillanatnyilag nem kielégítően megoldott.

Jelenleg kísérleti jelleggel különféle public domain PC-s TCP/IP szoftvert működtetünk és használunk.

Az üzemeltetés feltételei:

A JPTE-n az Informatikai Programiroda feladata a hálózati szoftverek installálása, karbantartása. Az IPI erre szakmailag felkészült, és a pályázat elnyerése esetén biztosítja a folyamatos működtetést.

Vállalt saját beszerzés: 50 db
Kért támogatás (PC-TCP): 150 db

Kelt Pécsett, 1993. szeptember 29.

(Horányi Özséb)

P- 1841/93

Juhász Gyula Tanárképző Főiskola
Számítástechnika Tanszék

Szeged, Boldogasszony sgt 6.
✉ 6701 Szeged Pf. 396.
☎ (62) 310-244/75
Fax:(62) 310-953

IIF Koordinácós Iroda
Budapest 1132. Victor Hugo u. 18-22.

Tisztelt IIF Koordinációs Iroda !

Ez év augusztus 31-ei levelükre válaszolva igénylésünk a következő.
A Juhász Gyula Tanárképző Főiskola oktatóinak tudományos munkáját jelentős mértékben segítené, ha az ARECO-tól beszerzendő PC/TCP szoftverből 12, azaz tizenkettő darabhoz hozzájuthatnánk.
Ezekből 7 db-ot saját forrásból tudnánk finanszírozni, a fennmaradó 5 db-ot pedig a központi forrásból szeretnénk igényelni.

A gépek típusa:

AT 286	5 db
AT 386	5 db
AT 486	2 db

Szeged, 1993. szeptember 27.

Tisztelettel

Lázár Zsolt
HUNGARNET képviselő h.

P- 2009/93

Információs Infrastruktúra Fejlesztési
Koordinációs Iroda
Nagy Miklós
IIFKI vezető

Tisztelt Nagy Miklós!

A Kossuth Lajos Tudományegyetem nevében megpályázunk
50 példány PC/TCP szoftvert
és még ebben a naptári évben legalább 50 pld. megvásárlását látom biztositottnak.
Egyben mellékelem azon HUNGARNET tagintézmények listáját, amelyek regionális szempontból (pl. DEC Campus) hozzánk tartoznának. Az Informatikai és Számító Központ egy regionális egzüttmüködési koncepciót szeretne kidolgozni ezekkel az intéményekkel.

Debrecen, 1993. október 7.

Tisztelettel:

(Dr. Terdik György)
docens
ISzK. vezető

Kedves Miklós!
Nagyon sajnálom tévesen címezték meg a levelet és ma vinzakaptam, szíves megértésedet kérem

Faxon elküldve
1993. 10. 14.

P-1922/93

P á l y á z a t

Az Információs Infrastruktúra Fejlesztési Program keretében (iktatószám: P-1648/93) a Koordinációs Iroda által meghirdetett, az X.25 vonalakon elérhető Internet szolgáltatásokat közvetlenül PC-ről kihasználni képes alkalmazói softwerekre.

A KLTE Kísérleti Fizikai Tanszéken most van kiépülőben a belső információs hálózat (kb. 20-30 db IBM AT), mely hatékony működtetéséhez a szóban forgó softwerre nagy szükségünk volna.

Pályázat által finanszírozott darabszám:	3 db
Saját forrásból:	1 db
Összesen:	4 db

Debrecen, 1993. szeptember 27.

(Dr. Csikai Gyula)
tanszékvezető egyetemi tanár

P-1842/93

INFORMÁCIÓS INFRASTRUKTÚRA FEJLESZTÉSI PROGRAM
KOORDINÁCIÓS IRODA
1395 Budapest, 62 Pf:408.

Pályázat: PC/TCP szoftver beszerzésére

Benyújtó intézmény:

KŐRÖSI CSOMA SÁNDOR FŐISKOLA
5600 Békéscsaba, Bajza u. 33.

Kapcsolattartó neve:

Faragó Károly
5600 Békéscsaba, Bajza u. 33.
Tel.: 66/447-447
Fax: 66/447-002

Intézményünk 10 db PC/TCP szoftverre nyújt be pályázatot, saját forrásból pedig 5 db-ot kíván beszerezni.
1994-től gazdasági szakemberképzés indul a Kőrösi Csoma Sándor Főiskolán. A képzés keretében a hálózatok oktatása és az Internet szolgáltatások közvetlen alkalmazói programokkal való elérése célként fogalmazódott meg korábbi terveinkben is.
Számítógépes környezet:
A Főiskolán 24 db IBM AT 386-os és 13 db IBM XT számítógép van, amelyek többsége (29db) helyi hálózatba kötve üzemel. A hálózatba kötött gépekről az X.25 elérhető.
Jelenleg az XT gépekkel felszerelt tantermünket cseréljük IBM AT 386-os gépekre és a PC/TCP szoftvert is ezekre a gépekre telepítenénk.
A HBONE távlati terveiben szerepel Békéscsaba, mint gerinchálózati csomópont. Intézményünk rendelkezik UNIX-os Sun számítógéppel, amelyből kialakítható az X.25 feletti IP-t tudó router, így lehetővé válna korábban pl. a debreceni csomóponthoz való csatlakozás.

Intézmény vezetőjének aláírása:

Dr. Köteles Lajos
főigazgató

KŐRÖSI CSOMA SÁNDOR FŐISKOLA
főigazgató
BÉKÉSCSABA

Békéscsaba, 1993. szept. 28.

P-1858/93

Információs Infrastruktúra Fejlesztési Program
Koordinációs Iroda

PÅLYÅZAT

A Magyar Iparmûvészeti Fôiskola az IIF Koordinációs Iroda 1993 augusztus 31-én kelt pályázati felhívása alapján, bejalenti igényét 4 db. PC/TCP szoftver beszerzésére. A vétel fedezetét, a Fôiskola által, az IIF-nél elôzôleg nyert hálózati szoftverekre felhasználható pályázati pénzbôl, azaz saját forrásból kivánjuk biztosítani.

1993.09.28

A MAGYAR IPARMŰVÉSZETI FŐISKOLA GAZDASÁGI HIVATALA

Åcs Tamás
gazdasági igazgató

Szabó Domokos
számítógép lab. vez.

P-1704/93

Okt.t.: 75/93

Nagy Miklós
HUNGARNET titkár
1395 Budapest 62. Pf.: 408

Kedves Titkár Úr!

Érdeklődésedre és kérésedre jelzem, hogy a Magyar Testnevelési Egyetem (1123. Alkotás út 44) az ARECO által forgalmazott TCP/IP szoftverből 20 darabra tartana igényt, ha el lehetne érni a 4600 forintos árat. Amennyiben ennél lényegesen többe kerülne a szoftver, akkor a gazdasági igazgatóval újabb megbeszélésekre lenne szükség. Természetesen csak akkor érdekelne minket, ha a szoftver Novell hálózattal párhuzamosan futó UNIX-on is menne, mivel az egyetem nagyobbrészt az előző hálózati szoftvert használja.
Egy kérésem illetve kérdésem is lenne. Az IIFP programban elnyert 6 milliós egységcsomagról kaptam néhány információt. Amennyiben ezek az információk igazak (ti. DEC Alpha processzoros gépekről kérdezet telefonon Springer Feri, hogy elfogadnánk-e?), kérném, hogy gondoljatok arra, hogy ez az egyetem nem a műszaki egyetem, nincs meg az a mérnöki gárdánk, aki egy harmadik típusú gépet is be tudna installálni rendszerünkbe, nem is beszélve a felhasználókról.
Amennyiben lehetséges lenne, kérlek tájékoztassatok, hogy mi a helyzet ezzel a pályázattal.
Fáradozásaidat előre is köszönve:

Budapest, 1993.09.08.

dr. Fábián Gyula

P-1923/93

MISKOLCI EGYETEM

MISKOLC-EGYETEMVÁROS, H-3515
Tel.: (36) (46) 65-111, Telex: 62-223 miegy h,
Telefax: (36) (46) 62-570

SZÁMÍTÓKÖZPONT
COMPUTER CENTER

Universität Miskolc
University of Miskolc

Мишкольцкий Университет
Université de Miskolc

441-2-Szk/1993.

Információs Infrastruktúra Fejlesztési Program
Koordinációs Iroda

Nagy Miklós
irodavezető

Budapest

Hivatkozással P-1648/93. sz. levelére, a Miskolci Egyetem 80 db PC/TCP szoftvert kíván beszerezni, amelyből 40 db példányt saját forrásból kívánunk beszerezni, 40 db példányt pedig IIFP központi forrásból.

A Miskolci Egyetemen létrehoztuk az egyetemi számítógépes hálózat gerincét, most folyik a tanszéki rendszerek bekötése, amelyhez lennének szükségesek a PC/TCP szoftverek, ezáltal minden tanszék legalább 1 munkahelyről elérhetné az ETHERNET alapú TCP/IP hálózaton keresztül a központi IBM RISC/6000 UNIX szervereket és az egész HBONE hálózatot.

Miskolc, 1993. szeptember 30.

MISKOLCI EGYETEM Számítóközpont Igazgató MISKOLC

Dr. Balla László
igazgató

**** ELLA nyomtatás 93/09/29 06:47 ****
**** Levél (C:\ELLA\MIKLOS\PCTCPATO.LEV)

Nagy Miklós
IIF Koordinációs Iroda vezető
HUNGARNET Egyesület titkára
1395 Budapest 62, Pf: 408

P á l y á z a t

PC/TCP szoftver kedvezményes beszerzésére

Az MTA Atommagkutató Intézetben végzett felmérés alapján a PC/TCP hálózati PC-s szoftverből az IIF által központilag beszerzett példányok közül 50 darabot pályázunk meg, saját térítéssel pedig 19 darabot kívánunk beszereztetni.

A szoftvereket a helyi hálózatunkban lévő PC-ken kívánjuk használni a jelenlegi, illetve az idén érkező "nagyobb" gépeink elérésére, valamint az Internet hálózatba való csatlakozásunk után külső gépekkel való kommunikációra.

A fenti számok jóval meghaladják az áprilisban jelentett 14, teljes mértékben magunk által fizetett példányszámot, melynek az új, ingyenes beszerzési lehetőség megjelenésén kívül további két oka van:

- Tovább bővült az intézet helyi hálózata.

- A mi épületünkbe költözött a KLTE Elméleti Fizikai Tanszéke, és az ő igényük (10+4) is szerepel a mostani pályázatban.

Amennyiben túl magasnak tűnik a kért térítésmentes példányok száma, készen állunk további egyeztetésre.

Székely Géza
MTA ATOMKI
HUNGARNET képviselő

Debrecen, 1993. szeptember 28.

**** ELLA nyomtatás 93/10/06 13:45 ****
**** Levél (C:\ELLA\MIKLOS\JONAP.LEV)

FERI

Tisztelt Nagy Miklós Ur!

A közeljövöben installálásra kerülö RISC-6000 Workstation-t az X25 hálózat helyi végpontjaként kivánjuk kialakítani az MTA Bányászati Kémiai Kutatólaboratóriumában.
A Miskolci Egyetem Számítóközpontjával megegyeztünk, hogy önálló INTERNET vonalat biztosítanak részünkre - az IIFP hozzájárulásával.
Kérjük, hogy a csatlakoztatáshoz szükséges

egy darab PC/TCP szoftvert

részünkre térítésmentesen átadni szíveskedjenek.

Miskolc, 1993. szeptember 30.

Tisztelettel:

Jónap Károly
AT képviselö

P-1820/93

MAGYAR TUDOMÁNYOS AKADÉMIA
CSILLAGÁSZATI KUTATÓ INTÉZETÉNEK
NAPFIZIKAI OBSZERVATÓRIUMA
Debrecen, KLTE Botanikus kert
Telefon: DEBRECEN 311-015
TELEX: 072-517 deobs h
Levélcím: Debrecen, Pf. 30.
4010

Debrecen, 1993. szept. 23.

Nagy Miklós
az Információs Infrastruktúra
Fejlesztési Program
Koordinációs Iroda vezetője

1395 Budapest, 62 Pf. 408.

Hivatkozva az IIFKI P-1648/93 sz. körlevelében leírtakra, pályázatot nyújtunk be 1 db. PC/TCP szoftver központi forrásból történő beszerzésére, és 1 db. saját forrásból történő beszerzésre. A programokat 386-os PC-AT gépeken kívánjuk használni (ebből az egyik IIF gép), amelyek a KLTE hálózatára lesznek bekötve. A száloptikai kábel lefektetése folyamatban van, a Napfizikai Obszervatórium bekapcsolása novemberre van tervezve. A hálózati szolgáltatásokat jelenleg a KLTE számítóközpontban használjuk (nemzetközi kutatási adatok elérése, publikációk közvetlen továbbítása szerkesztőségekhez), a házon belüli elérhetőség nagy segítség lesz további munkánkhoz.

Üdvözlettel:

Kálmán Béla

Dr. Kálmán Béla

P- 1952/93

MAGYAR TUDOMÁNYOS AKADÉMIA
IZOTÓPKUTATÓ INTÉZETE
Budapest XII., Konkoly Thege u. 29-33.
1525 BUDAPEST, Pf. 77
Tel: (1)169-9499, Telefax: (1)156-5045, Telex: (61) 225360

DÁTUM: 1993. Október 7.
TELEFAX: 129-7866

CÍMZETT: Nagy Miklós
Irodavezető
IIF Koordinációs Iroda
1132 Budapest, Victor Hugo u. 18-22

FELADÓ: Molnár Gábor, Magfizikai Osztály
Tel: (1)155-2694, E-mail: H859MOL@ELLA, gabor@magfiz.iki.kfki.hu

Oldalszám, címlappal együtt: 1

Az MTA Izotópkutató Intézet pályázata
PC/TCP szoftver beszerzésére

Igényelt darabszám: **10 db**
Saját forrásból: 10 db
Összesen: 20 db

Indokolás:

Intézetünk helyi ETHERNET hálózatát 1991-ben építettük ki, saját finanszírozásban. A KFKI Számítógéphálózati Központ által üzemeltetett csillebérci helyi hálózat önálló szegmense, amely egy IBM RISC/6000 modell 550 szerverből (secondary nameserver + fileserver), egy-egy további IBM munkaállomásból (340 és 320H típus) valamint egy 386-os PC UNIX fileszerverből áll. ezekhez járulnak majd az IIF világbanki pályázatán nyert "alapkonfiguráció" gépei, amelyek szintén IBM RISC/6000 típusúak lesznek, és lehetővé teszik majd a felhasználói kör kiterjesztését az Intézet valamennyi (70) kutatójára.

Az elmúlt évben 20 db-ot vásároltunk az FTP cég PC/TCP szoftverének 2.1-es verziójából. Az eddigi jó tapasztalatok alapján szeretnénk a további felhasználókat is ezzel a szoftverrel felszerelni.

Budapest, 1993. október 6.

Molnár Gábor
MTA Izotópkutató Intézet
IIF felelős

P-1896/93

MTA KFKI
ANYAGTUDOMÁNYI KUTATÓ INTÉZET
H-1525 Budapest Pf:49
FAX:155 0694
ügyintéző:
Gosztonyi László
Számítástechnikai felelős
T: 1 699 499/24-89
E-mail:goszt@r1.atki.kfki.hu

Információs Infrastruktúra Fejlesztési Program
Koordinációs Iroda

Tárgy: FTP PC/TCP pályázat

Tisztelt Cím!

Az augusztus 31.-én kelt felhívásukra reagálva szeretnénk jelezni a PC-s hálózatkezelő programra vonatkozó igényeinket.

Az FTP PC/TCP ver2.2 program IIF keretéből szeretnénk 20 db-ot igényelni.

Ezen kívül további 10 db-ot saját keretből finanszíroznánk.

Az Intézetben jelenleg 121 dolgozó kb 60 PC-t használ aktívan.
Ezen gépek közül a KFKI ETHERNET hálózatán keresztül 27 kapcsolódik az IIF segítségével beszerzett 3 db IBM RS6000-es munkaállomáshoz, TCP/IP protokollt használva. Ezek a TCP/IP-s MAIL-t, FTP-t használják.
Jelenleg 20 körül jár azoknak a kollégáknak a száma, akik aktív nemzetközi levelezést folytatnak E-mail-en.
További 3 gép Netware Lite-al kommunikál egymással.
Az 1985. körül üzembe állított NOVELL NetWare kiszolgálót váltjuk ki a munkaállomásokkal. Az NFS, NEWS, LISTSERVER, hálózati printelési funkciókat is szeretnénk kihasználni az intézet belső kommunikációjához.
Ehhez van szükségünk a PC/TCP programra.
Eddig a hálózatról elérhető szabad szoftvereket használtuk, amelyek azonban nem oldják meg jól a PC-k hálózatba integrálását.

Budapest 1993. szeptember 29.

MTA Központi Fizikai Kutató Intézete
MTA Tudományos Igazgató

Szabó Zsolt
műsz. ig.h.

Gosztonyi László

Gosztonyi László számítástechn.
felelős
HUNGARNET képv. h.

P- 1868/93

KFKI MÉRÉS- ÉS SZÁMÍTÁSTECHNIKAI KUTATÓ INTÉZET

1121 Budapest, Konkoly Thege Miklós út 29/33
Levélcím: H-1525 Budapest 114, Postafiók 49
Tel.: (1) 169 9499, Fax: (1) 169 5532
E-mail: H1191 VAJ@ELLA.HU

MSzKI-K 403/93

Információs Infrastruktura Fejlesztési Program
Koordinációs Iroda

1395 Budapest, 62 Pf.408

Tisztelt Koordinációs Iroda!

Az MTA KFKI Mérés- és Számítástechnikai Kutató Intézet részére megpályázunk 18 példány PC/TCP szoftvert.

Intézetünkben az elektronikus levelezésben jelenleg 30 kutató vesz részt, és ez a szám folyamatosan nő. Az elmúlt évben egyre többen kapcsolódtak be az Internet hálózat szolgáltatásaiba. Ma már a napi munkához tartozik az, hogy munkatársaink a külföldi könyvtárak, folyóiratok katalógusait, témajegyzékeit böngészik valamelyik, az Internetet elérő gépen vagy terminálon. Mivel egyre több leírásnál adják meg az elektronikusan elérhető file címet, ahonnan a leírás elérhető, ez a szolgáltatás is nagyon népszerü.

A jelenlegi, KFKI keretein belül elérhető Internet szolgáltatás DECneten keresztül müködik. A DEC gépek igen sokat meghibásodnak és élettartamuk is végefelé jár már. Másrészt a terminálok illetve gépek inkompatibilitása miatt a használat is nagyon nehézkes. Ezért igen nagy az igény arra, hogy a kutatók saját pc-jükön keresztül tudjanak kapcsolódni a TCP világba, és ezt tenné lehetővé a PC/TCP szoftverek elterjesztése.

A Mérés- és Számítástechnikai Kutató Intézetben lévő személyi számítógépek a KFKI lokális hálózatába vannak kötve.

Amennyiben nem volna lehetőség arra, hogy a PC/TCP szoftvert pályázat keretében megkapjuk, 5 - 6 pédányt saját forrásból is szándékoznánk beszerezni.

93.09.27

Lukács József

HUNGARNET képviselő

PÁLYÁZAT

Pályázó Intézmény:

MTA KFKI-RMKI
1121 Budapest, Konkoly Thege Miklós út 29/33
Tel.:1699-499 Fax 169 6567
Postacím:1525 Budapest, 114 Pf:49

Pályázat tárgya:

15 példány PC/TCP hálózati kommunikációs szotver

Pályázat indoklása:

Az RMKI-ban mintegy 100 db PC van az Ethernet hálózatba installálva. A hálózati PC-k jelenleg DECnet-1 kommunikálnak a központi VAX gépekkel. Ugyanakkor az RMKI-ban egyre szaporodik a UNIX illetve ULTRIX operációs rendszerrel rendelkező workstation-k száma. Jelenleg 7 db van a hálózatba kötve (SUN, DEC station, IBM work - station-k).
Mivel az ACCORD pályázaton elnyert új, központi gép is UNIX operációs rendszer alatt fog üzemelni, ezért feltétlenül szüksége van az RMKI felhasználói közösségének a TCP/IP alapú kommunkiációs szoftverre.
Ûgyszintén, az Interneten történő kommunikáció feltétele is ez a szoftver. Ennek megléte a PC-ken, mentesítené a jelenlegi és jövőbeni központi gépet, így a remote login és a file transfer szolgáltatásokat közvetlenül a PC-kről lehetne igénybe venni.

A PC/TCP szoftver telepítése az RMKI hálózatba integrált PC-kre hozzásegítené a fizikus közösséget, mind a kutatáshoz szükséges információ cseréhez, mind az IIF szolgáltatásainak eléréséhez.

Budapest, 1993. szeptember 28.

Giese Piroska
Számítógép Hálózati Csoport
vezető

MAGYAR TUDOMÁNYOS AKADÉMIA
KÖZPONTI FIZIKAI KUTATO INTÉZETE
Számítógép Hálózati Központ
Budapest, XII.Konkoly Thege út 29 - 33
Tel: 169-9499, 169-8566. Telex: 22-47-22 kfki. Fax: 169-6567
Levélcím: Budapest 114. Postafiók: 49. Ir.sz.: 1525

Pályázat az IIF Koordinációs Iroda által meghirdetett PC/TCP szoftverre

Az MTA KFKI RMKI Számítógép Hálózati Központja, egyben az MTA KFKI Regionális Központ képviselõje összesen 20 db PC/TCP 2.2 szoftverre pályázik.

Abban az esetben, ha ez a mennyiség nem fedezhetõ központi forrásból, öt példány vásárlását 4200 Ft/db áron saját forrásból vállaljuk.

Intézetünkben a PC-k lokális hálózaton kapcsolódnak egy hálózati szerver géphez, amely egy routeren keresztül éri el az Internet hálózatot.

Budapest, 1993. szeptember 24.

/Zimányi Magdolna/
IIF AT képviselõ

CENTRAL RESEARCH INSTITUTE FOR CHEMISTRY
HUNGARIAN ACADEMY OF SCIENCES
Budapest II., Pusztaszeri út 59—67.
H—1525 Budapest, P. O. Box 17.
Telex: 22-6686 kemia h Phone: (36-1) 351-540 or 353-735

Információs Infrastruktura Fejlesztési Program

Koordinációs Iroda

Budapest 62

Pf 408

1395

Pályázat

PC/TCP szoftver ügyében

Kérjük az Irodát, hogy a P-1648/93 körlevélben jelzett TCP/IP szoftver közös beszerzése során az MTA KKKI részére 20 db-ot biztosítani sziveskedjenek a központi erőforrás terhére. Az Intézet más forrásból további 20 példányt kíván beszerezni.

Indoklásul megemlítjük, hogy az MTA KKKI-ben mintegy 50 felhasználót kívánunk 1994 során bekapcsolni az intézeti Ethernet hálózatba. Ennek IBM RISC gép lesz a szervere és routeren keresztül (64kbit/s vonalon) kapcsolódik a Hbone-hoz. A hálózati eszközök beszerzése folyamatban van.

Budapest, 1993 szeptember 27.

Pálinkás Gábor

dr. Pálinkás Gábor
ig. helyettes

P- 1837/93

MAGYAR TUDOMÁNYOS AKADÉMIA
KÖZGAZDASÁGTUDOMÁNYI INTÉZET

KTI
IE I

INSTITUTE OF ECONOMICS
HUNGARIAN ACADEMY OF SCIENCES

Budapest 1112, Budaörsi út 45.
H-1502 Budapest, P.O. Box 262
E-mail: IB18KKTI@HUEARN.BITNET
Telephone: (36-1) 185-0777
Telefax: (36-1) 185-1120

IIF Program Koordinációs Iroda
Nagy Miklós Úr

Ügyintézőnk:
Linder Györgyné
HUNGARNET képviselő

Tisztelt Operatív Bizottság!

Az *MTA Közgazdaságtudományi Intézete* **20 példány PC/TCP szoftverre** szeretne pályázni a felhívásban említett feltételek mellett.

Indokaink:

Intézetünk az IIF/IMF (MTA Budaörsi úti Kutatóháza összes Intézetének közös) pályázatán nem nyert, de a BKE Könyvtár pályázatán UNIX-os SERVER-hez és csatoló kártyához jutunk. A SERVER géppel a meglévő bérelt vonalon (2 érpáros jelenleg 2400 baud-dal, az IIF/HBONE-központba, Victor Hugo u.-ba) a HBONE-hoz integrálódva szeretnénk elérni az INTERNET és rajta keresztűl a BKE Könyvtár szolgáltatásait.

A Kutatóház szerepel a HBONE távlati terveiben, mint leendő HBONE-csomópont.

Az intézeti LAN kiépítéséhez hozzákezdtünk, de anyagi erőforrásaink szűkös volta miatt szükséges szoftvert jelenleg csak korlátozott mértékben tudunk vásárolni, tehát: saját forrásból **4 példány PC/TCP szoftverre** tartanánk igényt.

Budapest, 1993. szeptember. 27.

Koltay Jenő
igazgató

A pályázó intézmény neve:

MTA Müszaki Kémiai Kutató Intézet

címe:

Veszprém, Egyetem u. 2.

Kapcsolattartásra kijelölt személy:

neve	telefonszáma
dr. Simon Ferenc	**(88) 324-483**

Beszerezni kivánt szoftver:

PC/TCP (FTP Software, Inc.)

pályázati forrásból: 8 db
saját forrásból: 7 db (@ 4.200.- Ft)

Indokolás

Intézetünk az MTA kutatóintézeti hálózatában a műszaki kémia alapkutatási bázisa. Tevékenységének célja a vegyiparban és az ezzel analóg iparágakban alkalmazott technológiai műveletek, folyamatok és rendszerek működését meghatározó alapvető törvényszerüségek vizsgálata, jelenségek tanulmányozása és ebből a gyakorlat számára is használható, általánosított összefüggések megállapítása. Ez a tevékenységi kör a vegyészmérnöki tudomány, a kisérleti fizika és az alkalmazott matematika határterületén helyezkedik el. Működési körében az Intézet kiterjedt nemzetközi kutatási együttműködési és információs kapcsolatokkal rendelkezik.

Ezen tudományág művelésére és a kapcsolatok korszerű szinten tartására az Intézetben - az Információs Infrastruktúra Fejlesztési Program támogatásával - jelentős teljesitményü számítógépi és adathálózati infrastruktúra kiépítése folyik. A megszerezni kivánt hálózati szoftver részét képezi ezen eszközbázis létrehozásának, közvetlenül segítve a kutatókat az Internet hálózati szolgáltatások felhasználásában.

A befogadó számítógépes környezet

Az Intézet kiépítés alatt álló, un. regionális központ konfigurációjú, de távlati terveink szerint vegyészmérnöki diszciplináris központként működő információs rendszerének alapját képező helyi hálózat (Ethernet) a UNIX-alapú "nyilt rendszerek" konvencióinak megfelelő hardver és szoftver elemekből épül fel. Blokkvázlata valamint a közelebbi és a távolabbi környezethez kapcsolódásának módja az 1. ábrán látható.

A hálózat elsődleges szolgáltató erőforrása RISC-processzoros, UNIX-alapú szerver gép, amely a szolgáltató programok és adatbázisok befogadója. A helyi felhasználók részben az ugyancsak UNIX/RISC felépítésű munkaállomásokon, részben a rendszerbe integrált AT/286 és AT/386 PC-gépeken keresztül érhetik el a szolgáltatásokat. A munkaállomások másodlagos szolgáltató gépekként is szerepelnek.

A hálózati kommunikáció TCP/IP protokoll alapján működik, a szerver és a munkaállomások az X-Window konvenciónak megfelelő grafikus alkalmazói felületen keresztül érintkeznek egymással. Hálózati állománykezelésre az ugyancsak szabványos NFS eljárás szolgál. A helyi hálózatba integrált PC egységek TCP/IP felületet nyujtó szoftver segitségével működnek együtt a UNIX-alapu egységekkel és a nagyterületi Internet hálózattal. Ez utóbbi szoftver a tárgya a jelen pályázatnak.

A központ helyi hálózata egyrészt a Veszprémi Egyetemen létrehozott HBONE csomópontot képviselő CISCO routeren, másrészt az egyébként X.25 hálózati kapcsolatot megvalósító gateway és TPS-1 kapcsológép (WANPBOX) kijáraton keresztül kapcsolódik az Internet hálózathoz, az utóbbi esetben az X.25 kapcsolat felett. A TPS-1 alkalmazása lehetővé teszi még néhány, a helyi hálózatba nem integrált PC-gép számára is az X.25 hálózat szolgáltatásainak használatát.

A hálózat gerince és elágazásai, a PC-egységek valamint két munkaállomás már működik. A szerver, további munkaállomások és X-terminálok üzembe állításának időpontja a folyamatban lévő engedélyezési és szállítási eljárások függvénye.

Kelt: Veszprém, 1993. szeptember 28.

Dr. Gyenis János
igazgató

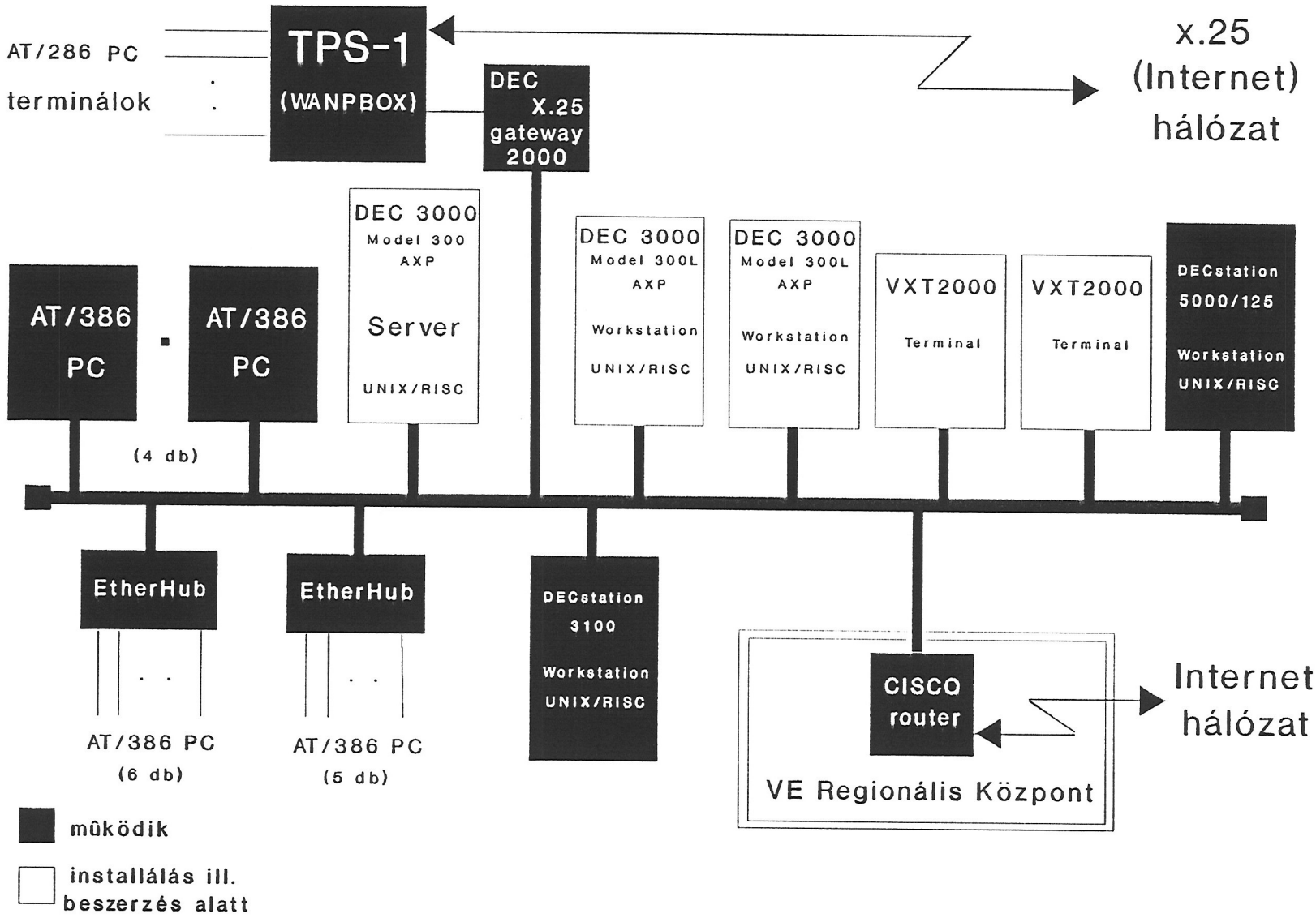

1. ábra MTA MÜKKI DISZCIPLINÁRIS KÖZPONT

P-1924/93

INSTITUTE FOR PSYCHOLOGY
OF THE HUNGARIAN ACADEMY OF SCIENCES
DEPARTMENT OF PSYCHOPHYSIOLOGY
Szondy u. 83-85, Budapest VI.

Mailing address: P.O.Box 398
Budapest, H-1394 Hungary
e-mail: h166win@ella.hu

Tel.: +36-1 153-32-44
+36-1 131-91-62
FAX: +36-1 142-05-14

Nagy Miklós irodavezető
IIFP Koordinációs Iroda
1132 Budapest, Victor Hugó u. 18-22
Pf. 408

1993 szeptember 28

Tisztelt Nagy Miklós Úr,

Augusztus 31-i levelükre válaszolva be kívánjuk jelenteni, hogy keretükből 8 db PC/TCP szoftver-re tartunk igényt. Emellett saját forrásból további 5 db PC/TCP szoftvert kívánunk megvásárolni. Intézetünk Kognitív Pszichfiziológiai részlegei jelenleg is forgalmaznak az internet halózaton (X25 felett megvalósított összeköttetéssel). Hálózatunk nemzetközi bejegyzése is megtörtént. Annak érdekében hogy az internet szolgáltatások személyi számítógépekről (IBM PC 286/386) is elérhetők legyenek, továbbá hogy mind a jelenleg működő, mind pedig a pályázaton elnyert UNIX konfiguráció diszken tárolt adatai a személyi számítógépeken hozzáférhetőek legyenek (a PC/TCP InterDrive csomagja segítségével) szükségünk van erre a szoftver csomagra.

Segítségüket előre is köszönve, tisztelettel

/Winkler István/

P- 1836/93

címzett:
Nagy Miklós irodavezető
IIF Koordinációs Iroda
1132. Budapest, Victor Hugo utca 18-22.

tárgy: **Részvétel a PC/TCP pályázaton**

Mellékelten küldöm pályázatunkat

MTA Természettudományi Kutatólaboratóriumai

Budapest, 1993. szeptember 28.

üdvözlettel:

Vajna Balázs IIF-koordinátor

Budapest, Budaörsi út 45, 1112
Budapest, 112, pf. 132, 1502
fax: (36)(1)1851 158
phone: (36)(1)1850 777

ügyintéző: *Vajna Balázs IIF-koordinátor*
phone: (36-1) 1850 777 / 344,230
e-mail: h1080vaj@ella.hu

Tisztelt Operatív Bizottság !

Szeretnénk 14 példányra pályázni a PC/TCP-pályázaton.

Indokaink:

Szeretnénk a 6-gépes hálózatot még 8 géppel kibővíteni és az Internet/HBONE-ba integrálni a bérelt vonal révén.

A kutatóház szerepel a HBONE távlati terveiben mint leendő HBONE-csomópont.

Fent említett helyi hálózatunk kiépítésére nincsenek anyagi erőforásaink, ez csak pályázatok révén képzelhető el. Beadtunk egy Európai Közösségi Telematikai pályázatot, és hamarosan beadunk egy OMFB "Mecenatúra" pályázatot.

Jelenlegi állapot:
(A hardvert IIF-pályázatból szereztük be)

- Egy 6 gépből álló, működő Ethernet hálózat, benne egy 486-os PC (33MHz, 16MB, 600MB diszk, SCO UNIX).
- 6 pld. régi Lantastic hálózati szoftver.

A LANon kívül:
- 1 db 486-os PC(a fentivel azonos kiépítésben, de Windows-zal)
- 8 db Ethernet kártya,
- 400 m kábel,

- X.25 vonal,
- 1 db WANPOX(TPS-1), modem(9600bps),
- 8 db PC, erre kötve, IIF-szoftverrel.

- 2 érpáros bérelt vonal a HBONE-központba(Victor H. u.).
- Rendszerterv a TTKL teljes bekábelezésére(AKINET KFT).

MŰVELŐDÉSI ÉS KÖZOKTATÁSI
MINISZTÉRIUM
Informatikai Főosztály

Postacím: 1884 BUDAPEST, Pf. 1.
Telefon: 153-0600 Fax:153-3553

Ügyiratszám: VZS-48/93.

Nagy Miklós úr részére
IIF Koordinációs Iroda vezetője
XIII. kerület Victor Hugo u. 18-22.

Fax: 129-7866

Tisztelt Nagy Miklós úr!

A PC/TCP szoftverre vonatkozó pályázati kiírásra válaszolva minisztériumunk 10 db szoftvert kíván üzembehelyezni, melyből 5 db-ot kívánunk az IIFP irodától megpályázni és 5 db-ot saját forrásból megfinanszírozni.

Budapest, 1993. szeptember 30.

Üdvözlettel:

MŰVELŐDÉSI ÉS KÖZOKTATÁSI MINISZTÉRIUM 47.

Varga Zsolt

LIBRARY OF THE ETHNOGRAPHICAL MUSEUM
H-1055 Budapest, Kossuth Lajos tér 12.HUNGARY

NÉPRAJZI MÚZEUM
1055 BUDAPEST
KOSSUTH LAJOS TÉR 12.

P-1749/93
259/93.

IIFP Koordinációs Iroda
Pf. 408
H-1395 BUDAPEST

Pályázat

A központi forrásból beszerzett PC/TCP szoftverből a Néprajzi Múzeum 5 példányra tartana igényt. A PHARE forrásból elnyert regionális szolgáltató központhoz kiépítendő helyi hálózatba 5 meglévő AT 386-os PC-t szeretnénk csatlakoztatni.

A múzeum anyagi forrásai függvényében tervezzük a házi hálózat továbbépítését újabb PC-k beszerzésével és a hálózathoz való csatlakoztatásával. Ezeknek a gépeknek a kiszolgálásához a múzeum műszaki fejlesztési terveinek az ismeretében 4 további példány vásárlásával számolunk saját forrásból, s kérem, hogy ezt az igényünket is vegyék figyelembe a teljes kontingens számbavételénél.

Budapest, 1993. szeptember 14-én

Tisztelettel

Dr. Cserbák András
AT képviselő

S. Ny.

P-1804/93

ORSZÁGGYŰLÉSI KÖNYVTÁR
1055 Budapest, Kossuth Lajos tér 1-3.
1357 Budapest Pf. 3.
Telefon: 269-0415
Fax: 269-0417
Telex: 22 7465 ok h

Nagy Miklós
IIF Koordinációs Iroda
Budapest,
Victor Hugo u. 18-22.
1132

Dátum:
Ügyintéző:
Iktatószám:

tárgy: Pályázat

Tisztelt Nagy Miklós!

Felhívásuknak megfelelően az Országgyűlési Könyvtár az alábbiak szerint pályázik a PC/TCP szoftverekre:

Saját forrásból	3 db	max 4.200 Ft/db
IIF kontingensből	3 db.	

Az alkalmazói programok közvetlen elérése az Interneten fontos számunkra mind a képviselői tájékoztatás, mind pedig a könyvtár szaktájékoztatása szempontjából. A szolgáltatások elérése Novell-hálózatunk 6 végpontjáról kielégítené a közeljövőben felmerülő igényeinket.

Budapest, 1993. szept. 21.

ORSZÁGGYŰLÉSI KÖNYVTÁR

Tisztelettel

Rónai Iván
HUNGARNET képviselő
Országgyűlési Könyvtár

P-1825/93

Facsimile Cover Sheet

To: Nagy Milkós
Company: Információs Infrastruktúra Fejlesztési Program Koordinációs Iroda
Phone: 149-79-87
Fax: 129-78-66

From: Bollók Gábor
Company: Országos Idegsebészeti Tudományos Intézet
Phone: 251-29-99 / 247
Fax: 251-56-78

Date: 09/27/93
Pages including this cover page: 1

Az IIFKI által kiadott pályázati felhívás alapján megpályázzuk a "PC/TCP" szoftvert. A szoftverből saját erőből 5 példányt szándékozunk vásárolni, valamint a pályázat keretében további 5 példányhoz központi támogatással szeretnénk hozzájutni.

A felmerülő hardver (IP-ROUTER) beszerzése az MTA-SZTAKI-ASZI-n keresztül folyamatban van.

Bollók Gábor

Bollók Gábor témafelelős
Műszer és Számítástecnikai Osztály

Országos Idegsebészeti Tudományos Intézet

Sárváriné

Sárvári Béláné
Pénzügyi Osztályvezető

R-1909/93

ORSZÁGOS MEZŐGAZDASÁGI KÖNYVTÁR

1012 BUDAPEST, ATTILA ÚT 93. LEVÉLCÍM: 1253 BUDAPEST 13, PF. 15
Telefon: 36-1-156-6211 Fax: 36-1-156 9928 Telex: 61-22-4717

National Agricultural Library
H-1253 P.O.B. 15 Hungary

Landwirtschaftliche Landesbibliothek
H-1253 Pf. 15 Ungarn

Cég: *Információs Infrastruktúra Fejlesztési Program Koordinációs Iroda*
Faxszám: *129-7866*

Név: *Nagy Miklós*
Dátum: *1993.10.01.*

Tárgy: *PC/TCP program igényre pályázat*

Ügyintéző: *Pataki Zoltán*

Lapszám: 1/1

Tisztelt Nagy Miklós Úr!

Saját forrásból 4 db programra (1 db PC/TCP szoftver 4200.-Ft-os áron), a központi forrásból 3 db szoftverre lenne igényünk.

Indoklás: Minimálterveinkben a meglevő X.25 kapcsolatunkhoz egy IP gateway (router) kiépítése szerepel, további terveinkben egy könyvtári integrált információs rendszert szeretnénk megvalósítani (1600000 kötet ill. periodika, amely száma folyamatosan bővül), amely munkaállomáson (IBM, Sun vagy HP), UNIX operációs rendszer alatt futna. Ezt részben önerőből, részben pályázat útján akarjuk megvalósítani.

Tisztelettel

.....
Gulácsiné Pápay Erika
igazgató

ORSZÁGOS MEZŐGAZDASÁGI KÖNYVTÁR
Budapest

.....
Pataki Zoltán
rendszergazda

14/12/93

Információs Infrastruktúra Fejlesztési Program
Kordinációs Iroda

Nagy Miklós
IIFKI vezetője

Victor Hugo u. 18-22.
Budapest
1132

PÁLYÁZAT PC/TCP SZOFTVERRE

Az Országos Széchényi Könyvtár pályázatot nyújt be *11 db* PC/TCP szoftverre. Számításaink szerint összesen 15 db szoftverre lenne szükségünk. A pályázat sikere érdekében vállaljuk, hogy *4 db* szoftvert saját erőforrásból szerzünk be.

A befogadó számítógépes környezet: 50 db PC-ét tartalamazó Ethernet-Novell helyi hálózat, melyhez még CD-ROM torony és az IBM 9377-es számítógépünk kapcsolódik. A helyi hálózat egy SUN hálózatkezelőn keresztül fog kapcsolódni X.25 felett az Internethez. Mind a forgalomirányítást mind a név adminisztrációt a SUN gép fogja végzi. Jelenleg csak a helyi hálózat működik. A SUN telepítése megkezdődött és várjuk a C osztályú Internet címünket.

Indoklás. A szoftvert a következő területeken szeretnénk használni: Internet adatbázisok lekérdezésére mind az olvasók mind a tájékoztató könyvtárosok, mind a feldolgozó könyvtárosok munkájának támogatására. Fontos szerepe lenne a DOBIS/LIBIS fejlesztésében is: például más külföldi alkalmazásokat kiutazás nélkül tanulmányozhatunk, külföldi fejlesztési eredményeket letölthetünk.

Budapest, 1993. szeptember 28.

Köszönettel:

Horváth Ádám

Horváth Ádám
Adatbázis adminisztrátor
Ella pf.: 334
Tel.: 175-7533/655

P-1887/93

PANNON AGRÁRTUDOMÁNYI EGYETEM
GEORGIKON MEZŐGAZDASÁGTUDOMÁNYI KAR
KESZTHELY
Szaktanácsadási, Továbbképzési és Informatikai Központ

IIFP Koordinációs Iroda
Nagy Miklós részére

Budapest

Tisztelt Nagy Úr!

Mellékelten megküldöm a GOPHER kiépítésére vonatkozó rövid pályázatunkat. Egyben a PC/TCP szoftverre vonatkozó igényünket is közöljük.

IIFP támogatásával 10 példányt igénylünk és további 5 példányt megvásárolnánk saját keret terhére.

A softvereket a következő helyeken kívánjuk felhasználni:

8 példány oktató laboratóriumban
7 példány intézményi hálózatban, oktatók részére

Szives támogatásukat előre köszönöm.

Keszthely, 1993. szeptember 30.

Tisztelettel:

Dr. Kárpáti László
számítóközpont vezető igazgató

8360 Keszthely, Deák F. u. 57. Pf.: 71
Tel.: 83/312-330 E-mail: ELLA 942
Fax: 83/314-334
Telex: 35-240

PÁZMÁNY PÉTER KATOLIKUS EGYETEM
1118 Bp., Ménesi út 27.

P-1912/93
H1/13/93

IIFP KI
Nagy Miklós részére

Pályázat

A p-1648/93 sz. levelükben leirtak alapján pályázunk kettő db PC/TCP szoftver fedezetére. További kettő db-ot saját forrásból szándékozunk vásárolni.

A befogadó környezet kiépités alatt áll, ezért tervezzük ily csekély számu példány beszerzését ebben az időszakban. Rövidesen üzembe állitunk egy pc486 alapu unixos szervert, melyhez Etherneten fognak DOS-os pc-k csatlakozni.

Budapest, 1993. szeptember 22.

Tisztelettel:

Maróth Miklós
dékán

Semmelweis Orvostudományi Egyetem
SZÁMÍTÓKÖZPONT
Igazgató: dr. SALI ATTILA
1089. Budapest, VIII., Kálvária tér 5.
Levélcím: 1443. Budapest, Pf. 127. Tel: 2100-328, 1137-656, 1341-550, Fax: 2100-328

P-1767/93

Ikt.sz: 69.959/93

Nagy Miklós
IIFKI vezető

Budapest XIII.
Victor Hugo u.18-22.
1132

Tisztelt Nagy Miklós!

Hivatkozással a P-1648/93.számu levelére, szives tájékoztatás és intézkedés végett közlöm, hogy a Semmelweis OTE 2o db. PC/TCP software-t szeretne üzembeállítani a tervezett 5oo db-os központi forrásból.

Kérem - ha módjukban áll - biztosítsák számunkra a 2o db. programcsomagot térítésmentesen.

Budapest, 1993.szeptember 16.

Tisztelettel:

dr.Sali Attila
igazgató

SEMMELWEIS ORVOSTUDOMÁNYI EGYETEM Számítóközpont

P-1944/93

SEMMELWEIS ORVOSTUDOMÁNYI EGYETEM
I. Sz. Szülészeti és Nőgyógyászati Klinika

Igazgató: DR. PAPP ZOLTÁN egyetemi tanár

1088 Budapest VIII., Baross utca 27.

Közvetlen telefonvonalak:
Telefonközpont: (06-1) 210-0315
Titkárság: (06-1) 114-04-61
Gazdasági iroda: (06-1) 133-89-54
Telefax: (06-1) 114-02-31

Budapest, 1993. szeptember 22.

Nagy Miklós
IIFKI vezető
Információs Infrastruktúra
Fejlesztési Program
Koordinácós Iroda

B u d a p e s t
Victor Hugo u. 18-22.
1132

P á l y á z a t

Köszönettel vettük a SOTE I. sz. Szülészeti és Nőgyógyászati KLinikára küldött P-1648/93 pályázati felhívásukat.
A PC/TCP szoftverre vonatkozó kontingensből 2 db-ra tartanánk igényt. Klinikánkon Novell Netware 3.11 hálózati rendszerben közel 50 db PC üzemel. Munkánkat nagymértékben segítené, ha egyes PC-ken közvetlenül elérhetnénk szolgáltatásaikat az Interneten keresztül.
Saját forrásból jelenleg nincs lehetőségünk szoftvert beszerezni.

Szives támogatásukat köszönjük.

Dr.Papp Zoltán
egyetemi tanár, igazgató

Dr. Szabó Györgyné
Dr. Szabó Györgyné
matematikus

Af.

Pályázat az IIF Koordinációs Iroda felhívására

Pályázó intézmény:

Szent-Györgyi A. Orvostudományi Egyetem
Orvosi Informatikai Intézet
Szeged, Korányi fasor 9.
tel., fax: (62) 311 084

Kapcsolattartó személy:

Dr. Karsai János tud. főmunkatárs

Pályázott eszközök:

Az IIF "site-licence" programja keretében egyetemünk számára kérjük

90 db PC/TCP szoftver

beszerzését.

Ebből *IIF központi támogatást kérünk*

45 példány

megvásárlására. *45 példány árát saját forrásból* kívánjuk fedezni, melyet számla ellenében átutalunk az IIF számára.

Indoklás:

A SZOTE-n a közelmúltban az egész egyetemet átfogó számítógéphálózat épült. Ez olyan infrastrukturát jelent, amely biztosítja a számítástechnika hatékony használatát. A jelenlegi erőforrások (Novell szerverek (20 db), AS-400, VAX 4000/200, CD-szerverek IPX, DECNET, TCP/IP protokollokon) biztosítják a legfontosabb belső szolgáltatásokat (klinikai információs rendszerek, adatbankok, belső levelezés stb.) az intézetek kb. 500 személyi számítógépe számára. Az erről szóló, az "Informatika a felsőoktatásban" konferencián elhangzott előadás anyagát mellékeljük. Új alkalmazások bevezetésére nyertünk támogatást az IIF-től, melyből UNIX szervert, munkaállomásokat, szoftvereket és routert vásároltunk.

A SZOTE és a JATE hálózatai összekapcsolódnak egymással, így az egymás alkalmazásainak elérése mellett közvetlen Internet kapcsolattal is rendelkezünk. Ez utóbbi a tudományos kapcsolatok ápolásánál rendkívül hasznos.

A helyi UNIX, X-windows alkalmazások és több Internet alkalmazás bevezetéséhez a SZOTE távoli intézeteinek ill. az egészségügyi partnerintézmények kapcsolódásához szükséges az intézeti személyi számítógépeken TCP/IP hálózati szoftverek telepítése, legalább intézetenként egy-két gépen (az intézet nagyságától függően). Ezenkívül, egy számítógéptermet szerelünk fel kutatók és doktori képzésben résztvevők számára X-windows és Internet alkalmazásokkal.

Bizonyos példányszámig a beszerzést központi forrásból kívánjuk fedezni. Az IIF beszerzési ajánlata (4200 Ft/db) igen kedvező. Lehetőségeink azonban korlátozottak, ezért kérjük az IIF támogatását a fent megadott példányszám megvásárlására.

Egyetemünk fogadókész a telepíteni kívánt szoftverek használatára, az Orvosi Informatikai Intézet a telepítési és üzemeltetési feladatokat el tudja látni. A hatékony használathoz szükséges technikai feltételek (egyetemi hálózat, regisztrált Internet kapcsolat, erőforrások (lásd fent)) adottak.

A fentiek alapján kérjük pályázatunk kedvező elbírálását és a szoftverek beszerzését.

Szeged, 1993. szeptember 24.

.....

Dr. Hantos Zoltán
intézetvezető egyetemi tanár

SZEGEDI ORVOSTUDOMÁNYI EGYETEM
Orvosi Informatikai Intézet

A SZOTE számítógépes hálózatának alkalmazása az oktatásban és kutatásban

Győri István, Jánosi János, Karsai János, Mizsei István, Szofrán Tamás
SZOTE, Számítástechnikai Központ, Szeged, Korányi fasor 9.

1. Bevezetés

A magyarországi egyetemeken nagyszabású számítástechnikai infrastruktúra-fejlesztési beruházásoknak lehetünk tanúi. A korábbi eszközbázisokat továbbfejlesztve, vagy teljesen új alapokon épülnek egyetemi számítógépes hálózatok. Ezen fejlesztésekben az elsők között van a Szent-Györgyi A. Orvostudományi Egyetem is. Ez nem meglepő, hiszen a számítástechnika egészségügyi, orvosbiológiai alkalmazásai egyetemünkön hosszú múlttal rendelkeznek.

Az alkalmazási területek sokrétűsége jól jelzi az orvostudományi egyetemek speciális feladatait, amelyek sokban eltérnek a tudományegyetemekétől. Az oktatás és kutatás aktív gyógyító munka mellett folyik. Az „üzemi" feltételek miatt az oktatást, kutatást és a mindennapi munkát segítő klinikai informatikai alkalmazások lényegesek.

Az egyetem informatikai rendszerében az oktatás, kutatás és a gyógyítás egységes struktúrát alkotnak, teljesen átszövik egymást (1. ábra, [1],[2]). Ezért a számítástechnikai alkalmazások, az egyetemi hálózat egyszerre szolgálják minhárom területet.

Az előadásban vázoljuk az előzményeket, indítékokat, a megvalósítás folyamatának legfontosabb mérföldköveit, az eredményeket, magát a hálózatot, a megvalósított és tervezett szolgáltatásokat.

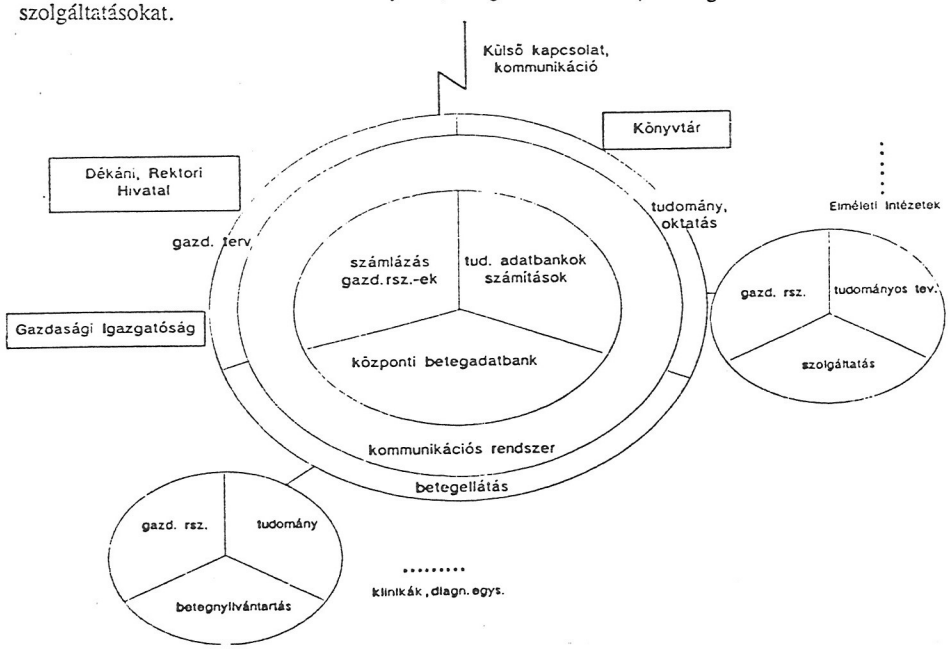

1. ábra A SZOTE informatikai rendszerének vázlata

2. Előzmények a Szent-Györgyi A. Orvostudományi Egyetemen

A SZOTE-n a számítástechnika és informatika hivatalos története 1971-ben kezdődött a Számítástechnikai Központ megalapításával. Az alkalmazásoknak kezdetben a technika szabott erős korlátokat. A fő feladat a kézzel gyűjtött adatok kiértékelése volt. Az 1975-ben telepített R-10-en és terminálhálózatán már valódi információs rendszerek, klinikai alkalmazások is működtek (laboratóriumi rendszer, vérellátó rendszer, besugárzástervezés), sőt kísérlet történt egy integrált ápolási rendszer kifejlesztésére is. Ez éppen a technikai korlátok miatt sikertelen volt, de elgondolásai a mai fejlesztésekben is fellelhetők.

Számos publikációnak értekezésnek részei voltak a számítógépes feldolgozások eredményei. Ez az időszak alapozta meg a kutatók, klinikusok és számítástechnikusok mai napig tartó jó együttműködését és azt a számítástechnikai kultúrát, amely napjaink eredményeihez vezetett.

A számítástechnika a személyi számítógépek megjelenésével a 80-as évek elején kezdett alkalomszerű szolgáltatásból a mindennapok, az infrastruktúra részévé válni. Ezt felismerve, már 1986-tól van számítógépes oktatókabinet és számítástechnikai oktatás a SZOTE-n. Erről részletesebben egy másik előadásban szólunk. A PC-s programcsomagok (szövegszerkesztők, mat., stat. és egyéb programok), helyi fejlesztések robbanásszerű fejlődést eredményeztek, ugyanakkor a problémákat is megsokszorozták (vírusok, management kérdése, „az én gépem az én váram" szemlélet, a szemlélet torzulása, stb.). Számos helyen a számítóközpontok is megszűntek.

Az új „desktop" szemlélet és az integrált rendszerek szükségességének újbóli felismerése vezetett a helyi hálózati rendszerek terjedéséhez a SZOTE-n is. Az új technikai megoldásokat a mindennapi gyakorlati igények kényszerítették ki. A TPA terminálhálózaton még a minap is működött az elektronikus leletezés. A Novell hálózatokon az első alkalmazások a klinikai nyilvántartó rendszerek voltak.

A kutatók hálózat iránti igénye az utóbbi időben a nemzetközi lehetőségek és a tudományos adatbázisok miatt erősödött meg (Nem veheti minden PC tulajdonos a Current Contents-t). Általánosan még nem mindenütt elfogadott a nagy kapacitású processzorok szükségessége.

Az oktatásnak a gyakorlattal együtt kell fejlődni. A hallgatók oktatókabinetekben kapnak alapképzést, később az egyes intézetek, klinikák gépein dolgoznak, megismerve a részterületeket alkalmazásait.

A fenti alapokon, az egyetemi összefüggő hálózat építésének közvetlen indítékai az alábbiak voltak:

- nemzetközi levelezés lehetősége, tudományos, publikációs adatbázisok használata
- egyetemi belső kommunikáció (pl. leletezés) korszerűsítése
- nagykapacitású processzorok iránti igény nagy számításigényű feladatokhoz
- egyetemi integrált klinikai információs rendszer szükségessége (gazdálkodás optimalizálása, a gyógyítás hatékonyságának növelése érdekében). Lásd részletesen [1, 2].
- az oktatás korszerűsítése, a valós rendszerek felhasználásának szükségessége az oktatásban („az osztott kabinetek" elve)
- hálózati programletöltések szükségessége
- a rendszerek felügyeletének egyszerűsítése

3. A SZOTENET hálózat

Világbanki támogatással és jelentős saját források felhasználásával vált lehetővé a SZOTENET megépítése. Az IBM tervezésében az SZOTE 18 épületét érintő 16 Mbit/sec sebességű Token-Ring kettős optikai gerinc épült. Ehhez csatlakoznak bridge-n keresztül Token-Ring és Ethernet szárnyhálózatok csatlakoznak.

A hálózat építése befejeződött. Az alkalmazások minden intézetből elérhetők, a teljes telépítés folyamatban van. A hálózat vázlatos rajza a 2. ábrán látható.

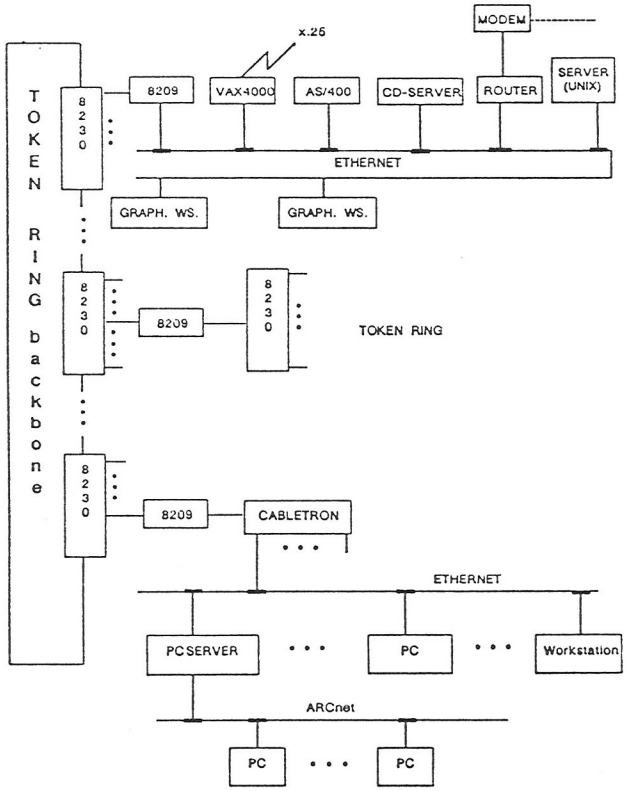

2 ábra. A SZOTENET vázlata

Legfontosabb fizikai paraméterek:

Optikai gerinc hossza: kb 6 km; gerinc csomópontok száma (TR. access unit, TR./TR., TR./Eth. bridge: 18; Ethernet repeaterek (Cabletron MiniMmac) száma: 22; Ethernet szegmensek száma: kb. 80; hálózatra kapcsolt PC-k száma: kb. 500; hálózati erőforrások: AS-400, VAX 4000/200, CD-szerver, IBM RISC 6000/370 (beszerzés alatt), SGI Challange-M szerver (beszerzés alatt), SGI Indigo 4400 (beszerzés alatt), NOVELL szerverek kb. 20 db.

A hálózati alapszoftverek: TCP/IP, IBM SNA,DECNET, Novell Netware. Megoldott az egyes rendszerek egyidejű használata.

A központi gépek mellett a hálózatra jelenleg kb. 500 számítógép kapcsolódik. Ezek mindegyike eléri a Novell szerveeket. A központi szolgáltatásokat Decnet-en keresztül intézetenként 2-5 gépen telepítettük. Az AS-400 elérésének biztosítása a fejlesztőhelyeken történt meg.

4. Alkalmazások

A helyi jellegű alkalmazások többnyire az intézeti Novell szervereken működnek. Ezek konfigurálását, felügyeletét az SZK. végzi, de a napi üzemeltetés az egyes intézetek feladata (ki-bekapcsolás, mentések, stb.). Ezek az intézetek speciális igényeit elégítik ki. Intézeti levelezések, adatbankok, publikációk, programcsomagok kezelését végzik. Ide tartoznak a gazdasági rendszerek, a klinikai admin. rendszerek is. Az egyetemi hálózat ezek felügyeletét lényegesen egyszerűbbé tette. Elvünk, hogy a központi szolgáltatásokhoz csak központi erőforrások használhatók, mert csak így tudjuk biztosítani a folyamatos (24 órás) üzemet. Ezek az SZK. hatáskörébe tartoznak.

Legfontosabb alkalmazásaink:

Elektronikus levelezés SZOTE-n belül és kívül (szerver: VAX-4000/200).

A Pathworks Mail rendszer egy adaptációját használjuk, a külső kapcsolatokhoz az MX és P.S.I. rendszereken keresztül. Ez utóbbiak még telepítés alatt vannak.

Adatbázisszolgáltatás (CD-szerver, VAX-4000/200).

A Current Contents Clinical Medicine és Life Sciences fejezeteinek utolsó fél évi anyagai olvashatók (a lemezkapacitás függvénye). A CD-szerver jelenleg 7 meghajtóval rendelkezik. Ez a Citation Index, Excerpta Medica, Medline legújabb lemezeit tartalmazza.

SZOTE információszolgáltatás

Egyetemi elektronikus újság és dokumentumtár. Az egyetemi hivatalos dokumentumok, információk, hirdetmények olvashatók. Itt vannak az egyetemi hálózat dokumentációi is. Az anyagok olvashatók, nyomtathatók, másolhatók, de nem módosíthatók.

Programcsomagok központi elérése.

A helyi szervereken telepített rendszerek mellett általános érdeklődésre számot tartó csomagok vannak. A Központi hálózaton keresztül így pl. használható az SPSS, a STATGARPHICS. A használatnak a licenszkorlátok határt szabnak. Sokat várunk e tekintetben az egyes cégek campuslicence (pl. DEC, IBM) akcióitól.

Integrált klinikai információs rendszer, IBM-MedSolution (szerver: AS-400)

A MedSolution bevezetése egy a hálózatépítéshez kapcsolódó, méreteiben azzal összemérhető önálló project. ([2]). A rendszer adaptációja, bevezetése folyik. Hatása lesz a teljes klinikai információs folyamatra, és a klinikai oktatásra kutatásra egyaránt.

Helyi adminisztrációs rendszerek (betegfelv., járóbeteg, laboratórium, irodák) az intézeti Novell szervereken.

Ezek az alkalmazások már a SZOTENET előtt léteztek szóló gépeken, vagy a helyi hálózatokon. Az új bázison új lehetőségeik vannak. Ezek fejlesztése folyamatosan történik.

Az oktatókabinetek alkalmazásai a fentiekkel azonosak.

Csak a speciális körülményekre kellett tekintettel lenni. A védelem itt sokkai szigorúbb, mint másutt.

Tervezett alkalmazások.

Az új alkalmazások bevezetésére már a kezdeti tapasztalatok után kerül sor. Az új PC-s programcsomagok, saját fejlesztések mellett más platformokon (pl. X-Windows-on keresztül workstation) a SAS, a Mathematica szoftverek és multimedia alkalmazások, bevezetése, a kommunikáció lehetőségek fejlesztése (pl. konferenciarendszer) várható.

5. A hálózatfejlesztésről

Ismert, hogy egy hálózat nem csak az eszközöket, kábeleket szoftvereket jelenti, hanem tartalmazza a szervezési környezetet, adminisztrációt, a felhasználói felületet, és a felhasználókkal való kapcsolatartást is. Ezért a hálózat, mint komplex rendszer fejlesztése számos nem technikai feladatot igényel („marketing"). Ezek sikeres megvalósítása döntően befolyásolja a fejlesztés sikerét.

Előkészítés

Előzetes felméréseket, „piackutatást", hálózati terveket, költségbecsléseket végeztünk, ajánlatokat kértünk, elemeztük az alkalmazások megoldási módjait. Jól definiált feltételrendszert alakítottunk ki. A legfontosabbak: nagysebességű optikai gerinc, a szárnyhálózatok helyi forgalmától leválasztva; univerzális, szabványos eszközök, modularitás, későbbi bővíthetőség; legyen áteresztő a különböző rendszerek protkolljai számára (TCP/IP, DECNET, NOVELL, IBM SNA. stb), tegye lehetővé ezek egyidejű ill. együttes használatát; az egyes intézetekben kb. 300-500 csatl. pont kiépítése szükséges; biztosítson védelmet az illetéktelen hozzáféréstől; 5 év garancia a tervre és a kivitelezésre; a vállalkozó végezze a hatóságokkal való kapcsolattartást, ügyintézést; az építés ne zavarja a gyógyító és kutatómunkát. Ez alapján írtunk ki versenytárgyalást. Az előzetes munkákkal az ajánlatok értékelésével, a tervezéssel az értékeléssel öt fős csapat foglalkozott. (a szerzők) Csak olyan döntés született, amelyet mindenki támogatott. Ez a csapat koordinálta végig a munkát. A hálózati tervet az ajánlattevők készítették, ebben senkit nem befolyásoltunk. De csak általunk is jónak ítélt megoldásokat fogadtunk el.

A fentiekkel párhuzamosan foglalkoztunk a startégiai fontosságú alkalmazások kiválasztásával, azok megvalósítási lehetőségeivel.

A hálózat építése

A kivitelezés, az üzleti ügyek (szerződések, banki, vám ügyletek) bonyolítása számos nehézséggel járt. Gyakran szükség volt minden fél rugalmasságára. Komoly munka a vállalkozóval, az építővel és az egyetemi intézetekkel való folyamatos konzultáció, kapcsolattartás a hálózat tervezése és építése során. Nem egyszerűsítette a helyzetet, hogy az intézeti szárnyhálózatok építését részben az intézetek finanszírozták.

Egységes hálózati szabványok kidolgozása

A hálózat méretei megkívánják, hogy a zavartalan működés biztosítására, minden területre kiterjedő szabványrendszert dolgozzunk ki. Ez vonatkozik az intézetek, felhasználók, a hálózati eszközök, számítógépek azonosítási rendszerére, a számítógépkonfigurációk tárolására, a PC-k drive-kiosztására. Ennek alapján végezzük az egyes telepítési, fejlesztési, management feladatokat (többek között kb. 500 PC, 20 Novell szerver hálózatra kapcsolása, szabványos konfigurációjának kialakítása).

Külön figyelmet fordítottunk az egységes terminológiára, „image"-re, a megfelelő reklámra.

Szolgáltatások megvalósítása, telepítésének, üzemelésének előkészítése
Az alkalmazások számos megvalósítási lehetőségei közül a várhatóan legjobbak fejlesztését, tesztelését, adaptációját már az előkészítő szakaszban, a központi erőforrások beüzemelésével párhuzamosan megkezdtük.
Ezután, a kidolgozott szabványok alapján könnyen kezelhető, vonzó („image!") felhasználói felületet alakítottunk ki a hálózati rendszer és az alkalmazások indítására, és help rendszerre.
A hálózati rendszerek kényelmes indítása kínos pont, hiszen, az alkalmazások több hálózati erőforrás között oszlanak meg. Ezek egyidejű elérése megoldott, de a PC (az alkalmazások nagy része PC-n fut) ekkor már alkalmatlan a munkára. Legfeljebb két rendszer egyidejű használata célszerű. A megoldások kiválasztásánál erre is tekintettel kellett lennünk. A felhasználónak e problémákat nem szabad éreznie.
A fejlesztéssel egyidejűleg a felhasználói dokumentációk is elkészültek.

Üzemeltetés biztosítása, folyamatos használat fenntartása
Az üzemeltetéshez jelenleg külön személyzet nem áll rendelkezésre. Ugyanaz a gárda végzi a fejlesztést, az üzemeltetést. Az oktatási feladatokat, az intézet hagyományos szolgáltatásait és más kiemelten kezelendő munkákat is el kell végezni. (pl. a TB. elszámolási rendszer bevezetése).

A felhasználókkal való kapcsolattartás
Ez a kérdés az egész munkát áthatja. Fontossága miatt emeljük ki. A legfontosabb, hogy a megfelelő szinten a lelendő felhasználók rendszeres tájékoztatást kapjanak a munka állásáról, az ütemezésről. Készüljenek fel az új lehetőségekre, a rájuk háruló feladatokra. Nem újabb nyűgöt, hanem perspektívát kell érezniök. A dokumentációkat időben meg kell kapniuk. A alapszintű betanításnak a bevezetéssel egyidejűleg kell megtörténni. A helyes ütemezés és annak betartása lényeges, hogy a hálózatot a kutatók, oktatók elégedetten vegyék birtokukba.

Hivatkozások

[1] Karsai J., Forczek E., Hartung F., A SZOTE Számítógépes Központi Klinikai Információs rendszre, MEDICOMP'90 Szeged, 1990.12.02 - 1990.12.05 , XV. kollokvium kiadványa, 169-175.

[2] Győri I., Karsai J., Results and plans of a medical information system at A. Szent-Györgyi medical University in Hungary, Proceedings of the Fifth Inernational Conference on System Science in Health Care, Prague June 29 -july 3, 1992, 1234-1237.

[3] Győri I., Jánosi J., Karsai J., Mizsei I., Modern Computer Network, New Information System at A. Szent-Györgyi Medical University in Hungary, MEDICOMP'92 Szeged, 1992.11.29 - 1992.12.02 , XVI. kollokvium kiadványa, 331-336.

P-1761/93

TÁRKI
Társadalomkutatási Informatikai Egyesülés
Social Research Informatics Center

Budapest, 1993.09.15.
Ikt.sz.: TÁRKI/413/93.

Nagy Miklós
IIF Koordinációs Iroda vezető
IIFKI

PÁLYÁZAT

Az IIFKI által meghirdetett PC/TCP szoftver pályázatra a következő igénylést nyújtjuk be.
Szeretnénk a TÁRKI saját gépeiről elérni az Internet szolgáltatásait Pc/TCP-én keresztül. Ezen felül a TÁRKI 10 tagintézménye számára is szükség lenne 1-1 PC/TCP-re.

Így összesen:

20 db PC/TCP-t igényelünk az ingyenes keretből és
5 db-ot saját forrásból kívánunk beszerezni.

Tisztelettel
Vándor Andrea
Vándor Andrea
TÁRKI Adatbank

H-1132 Budapest, Victor Hugo u. 18-22.
H-1395 Budapest 62, Pf. 408
Közvetlen telefonszám: (36-1) 1497-531
Központi telefonszámok:
(36-1) 2700-555; (36-1) 2700-666;
(36-1) 2700-777; (36-1) 2700-888
Fax/telefon: (36-1) 1290-470
EARN/BITNET: H57@ELLA.HU
E-mail: H57KOL@ELLA.UUCP

P-1870/93

VESZPRÉMI EGYETEM
Mérnöki Kar
Műszaki Informatika és Automatizálás Tanszék

8200 Veszprém, Egyetem u. 10 Tel.: (88)-327-633 Fax: (88)-323-466 Telex: Egyetem Veszprém 03 2397

Küldi: dr. Vonderviszt Lajos

Címzett: Nagy Miklós
irodavezető

Intézmény: III Iroda

Város:

Ország:

Fax: 129-7866

Kelt: 1993. szeptember 29.

Oldalak száma:

Üzenet

Megrendeljük Önöknél 25 db PC-TCP programot darabonkénti 4.000 Ft-os áron, illetve térítésmentes kontingensből megpályázunk 40 darabot.

Köszönettel:

dr. Vonderviszt Lajos
III reg. centrum vezető

Kérjük, ellenőrizze le a kapott oldalak számát! Amennyiben eltérést tapasztal, vagy az átvitel minősége nem megfelelő, kérjük, jelezze telefonon!

PÁLYÁZAT

PÁLYÁZAT CIME:

pályázat az Ybl Miklós Műszaki Főiskola Debrecen információs rendszerének PC/TCP szoftverekkel való ellátására

BENYÚJTÓ INTÉZMÉNY:

Ybl Miklós Műszaki Főiskola Debrecen
(YMMF)

Cime: H-4O28 Debrecen,Ótemető u.2-4.
Postacime: H-4O11 Debrecen, Pf: 4O.
Telefon : (52) 315-155
Telefax : (52) 318-643

KAPCSOLATTARTÓ NEVE:

Dr. Vágóné Dr. Kun Júlia
főiskolai docens
YMMF Informatikai osztály rendszer - szervezője
Cime: H-4O28 Debrecen,Ótemető u.-2-4.
Telefon : (52) 315-155
Telefax : (52) 318-643

1. Intézményi háttér

1.1 Az Ybl Miklós Műszaki Főiskola, Debrecen

Az Ybl Miklós Műszaki Főiskola, Debrecen jogelődjét, a Felsőfokú Épitőgépészeti Technikumot az 1O24/1965. sz. határozatával létesitette a kormány városunkban.

Az akkori beiskolázható 8O fő hallgatói létszám az oktatás beindulása - 1965 - óta dinamikusan nő, jelenleg az 1993/94. tanévben 3OO fő.

A Debreceni Főiskolai Egység a tiszántúli régió egyetlen műszaki felsőoktatási intézménye, amely az épitőipar számára képez üzemmérnököket. Alapitása óta törekszik státuszából adódó feladatát ellátni a régió műszaki szellemi központjaként.

Az elmúlt huszonhét év alatt a felvehető hallgatói létszám megnégyszereződött.

A hagyományos szakok:

- gépész
- épitő
- magasépitő

és ezek szakirányai mellett
az elmúlt évben inditotta be a
- települési szakot

a KLTE-vel közösen az
- üzemmérnök szaktanári szakot

és az idei évben kapott szakinditási engedélyt a
- környezeti üzemmérnök szakra.

1.2. Az Ybl Miklós Műszaki Főiskola Debrecen főbb adatai:

HALLGATÓI adatok:

Hallgatók	Év				
	1988	1989	1990	1991	1992
Alapképzés	610	712	751	749	794
Posztgraduális képzés	49	36	29	19	17
Tud. ösztöndíj	-	-	-	-	-
Összesen:	659	748	780	768	811

OKTATÓK és DOLGOZÓK adatai:

	Év				
	1988	1989	1990	1991	1992
Oktatók	83	84	82	75	80
Kutatók	-	-	-	-	-
Egyéb	121	125	114	114	99
Összesen:	204	209	196	189	179

PÉNZÜGYI helyzet: Mértékegység: millió forint

Megnevezés	Év				
	1988	1989	1990	1991	1992
Állami támogatás	40	57	78	114	131
Egyéb forrás	15	20	19	13	12
Beruházás	3	2	6	5	5
Összesen:	58	79	103	132	148

1.3 SZÁMITÓGÉPES ellátottság számszerűen

PC XT	8 db
PC AT 286-os	8 db
PC AT 386-os	3O db
PC AT 486-os	1 db
Mátrixnyomtató	1O db
Plotter	2 db

A főiskola jelenleg a fenti különálló PC-kkel és egy, a KLTE-vel közös pályázaton nyert pénzen vásárolt SUN LX workstation-nel rendelkezik. A külvilággal való összeköttetés X25-ön keresztül történik. A HBONE-hoz való csatlakozást vagy X25 feletti IP-vel vagy a KLTE ISZK-ban elhelyezett Cisco MGS routerig bérelt vonallal kivánjuk a közeljövőben megvalósitani. A meglévő PC-ket és a SUN workstation-t Ethernet hálózatra kötjük.

2. Pályázat PC/TCP szoftverekre

A főiskola 4O darab központi forrásból finanszirozott PC/TCP szoftvert igényel, s mivel költségvetésünk rendkivül szűkös, ezért saját forrásból 1O db 4.2OO.- Ft értékű PC/TCP szoftver beszerzését tudjuk vállalni.

2.1 Indoklás:

A PC/TCP szoftver a TCP/IP egyik legteljesebb változat DOS-ra, segitségével több olyan szolgáltatást végezhetünk, melyet a rendelkezésre álló public domain programokkal nem tudunk megvalósitani.

Több munkahelyről elérhetnénk a SUN workstation-t.

A PC/TCP 2.2 telnet, ftp programjait Windows alá is megirták, igy a Windows környezethez szokott felhasználók a megszokott környezetből használhatják majd a hálózati szolgáltatásokat.

A PC/TCP-re installálhatnánk a későbbiekben beszerzendő X szerverek valamelyikét (PCX view, HCLL-exceed), ezzel grafikus munkahelyeket nyerve a SUN-hoz. A PC/TCP az egyik legjobban támogatott szoftver az X szerverek alá.

Az Internetbe való csatlakozás után közvetlenül a PC-kről elérhetők lennének az Internet szolgáltatásai (ftp, telnet, gopher, wais, www stb.) . A végfelhasználók igy a UNIX operációs rendszer ismerete nélkül is használhatnák az Internet szolgáltatásait.

A PC/TCP tartalmaz NFS klienst, amivel a SUN kiexponált fájlrendszerét PC-s drive-.nak láthatjuk.

Kérésünk alátámasztására megjegyezzük, hogy a többiekhez viszonyitva kis intézmény lévén, nagy volumenű fejlesztési támogatásban nem részesültünk. Az intézmény informatikai fejlesztését zömmel belső erőforrásból tudtuk végezni.

A pályázat megvalósulása esetén a jelenleg meglévő informatikai rendszerünk kiteljesedne.

A T. Koordinációs Iroda kedvező elbirálását várva,

tisztelettel:

Dr. Szabó Tamás
főiskolai tanár
főigazgatóhelyettes h.
a Debreceni Főiskolai Egység
vezetője

P- 1867/93

ZIPERNOWSKY KÁROLY IPARI SZAKKÖZÉPISKOLA
7622 Pécs, 48-as tér 2.
7601 Pf.: 53.
OTP 581-478490
Telefon: 72/12-344
Telefax: 72/12-139

Számunk: .....

Előadónk: ...Papp L.....

Nagy Miklós irodavezető
IIF. Koordinációs Iroda
B U D A P E S T
1395. Pf. 408.

Tárgy: PC/TCP szoftver pályázat.

Mell.: .....

Tisztelt Irodavezető Úr !

Köszönjük levelét, amelyben értesültünk a pályázati lehetőségről.

Iskolánkban 4 logikai csatornás IIF végpont üzemel egy GBOX-on (Ethernet-X.25.) keresztül. Sikerült oktatóink érdeklődését felkelteni a IIF szolgáltatásai iránt, rendszeres használóivá lettünk. A csomópont segítségével bel- és külföldi intézményekkel teremtettünk kapcsolatot, biztosítjuk a folyamatos információcserét.

Szeretnénk tovább lépni az IIF-el és ezért a hardver feltételeink bővítési lehetőségeinek keresése mellett, megpályázzuk az Önök által kiírt szoftvert.

Kérem biztosítsanak iskolánk számára oktatási és fejlesztési célra 1 db PC/TCP szoftvert a központi forrásból beszerzendő kontingensből.

Várjuk pályázatunk szives elfogadását.

Pécs, 1993. 09. 28.

Tisztelettel:

Dr.Szederkényi József
igazgató

Zipernowsky Károly Ipari Szakközépiskola * Pécs *

Temporg, Pécs — 1551/91

MAGYAR HONVÉDSÉG
ZRÍNYI MIKLÓS KATONAI AKADÉMIA
Informatikai Központ

Pályázat

PC/TCP szoftver beszerzésére

A ZMKA-ról a PC hálózatból X.25-on keresztül már elérhetőek az INTERNET szolgáltatások, azonban azok közzé tartozunk, akik előnyben részesítenénk, hogy az egyes tanszékeink a PC-jükön közvetlen alkalmazói programokkal tudnák az INTERNET, FTP, stb. szolgáltatásokat elérni.

A belső igények felmérése alapján 20 db PC/TCP szoftverre pályázunk.

Azon katonai HUNGARNET intézmények, akik még nem rendelkeznek X.25 végponttal rajtunk keresztül érik el a szolgáltatásokat. Ilyenformán az általuk benyújtott pályázatokat is kérem figyelembe venni.

Budapest, 1993. szeptember 15 -n.

Tisztelettel:

/Pesti Albert Tibor/
HUNGARNET képviselô

P-1892/93

Zsámbéki Katolikus Tanítóképző Főiskola
2072 Zsámbék,Zichy tér 3.

Ikt.sz: 32-12-32/93.
Tárgy: Pályázat
Hiv.szám: P-1648/93.

Információs Infrastruktúra Fejlesztési Program
Koordinációs Iroda
Nagy Miklós IFFKI vezető
Budapest
Victor Hugo u. 18-22.
1132

Tisztelt Nagy Miklós Úr!

Főiskolánkon az utóbbi 3 évben jelentős információs infrastruktúra fejlesztések folynak. Az eddigi eredményeinket az 1. ábra mutatja. Ezen a két SNMP menedzselésű bridge funkciót is ellátó HUB-ra kapcsolódnak egyrészt az igazgatás és a tanszékek, másrészt a szaktantermek PC-i. A SUN-PC kapcsolatot jelenleg 16 db FTP PC/TCP szoftver biztosítja. A szaggasztott vonallal jelzett Internet kapcsolat kialakításával kívánjuk intézményünket be kapcsolni az adatátviteli hálózatba. Ezen keresztül közvetlenül szeretnénk az Internet hálózat szolgáltatásait elérni.
A még hálózatba be nem kapcsolt és a közeljövőben beszerzésre kerülő PC-k (1993 végéig tervezett 24 db gép) hálózatba integrálására megpályázunk

az IFFP központi beszerzéséből 12 db,

valamint saját erőből további 12 db

PC/TCP szoftvert.

Zsámbék, 1993. szeptember 28.

Tisztelettel:

Horváth Zoltán

számítóközpont vezető

AT-képviselő

Zsámbéki Katolikus Tanítóképző Főiskola * CARITAS FIDELIS CONSTANTIA

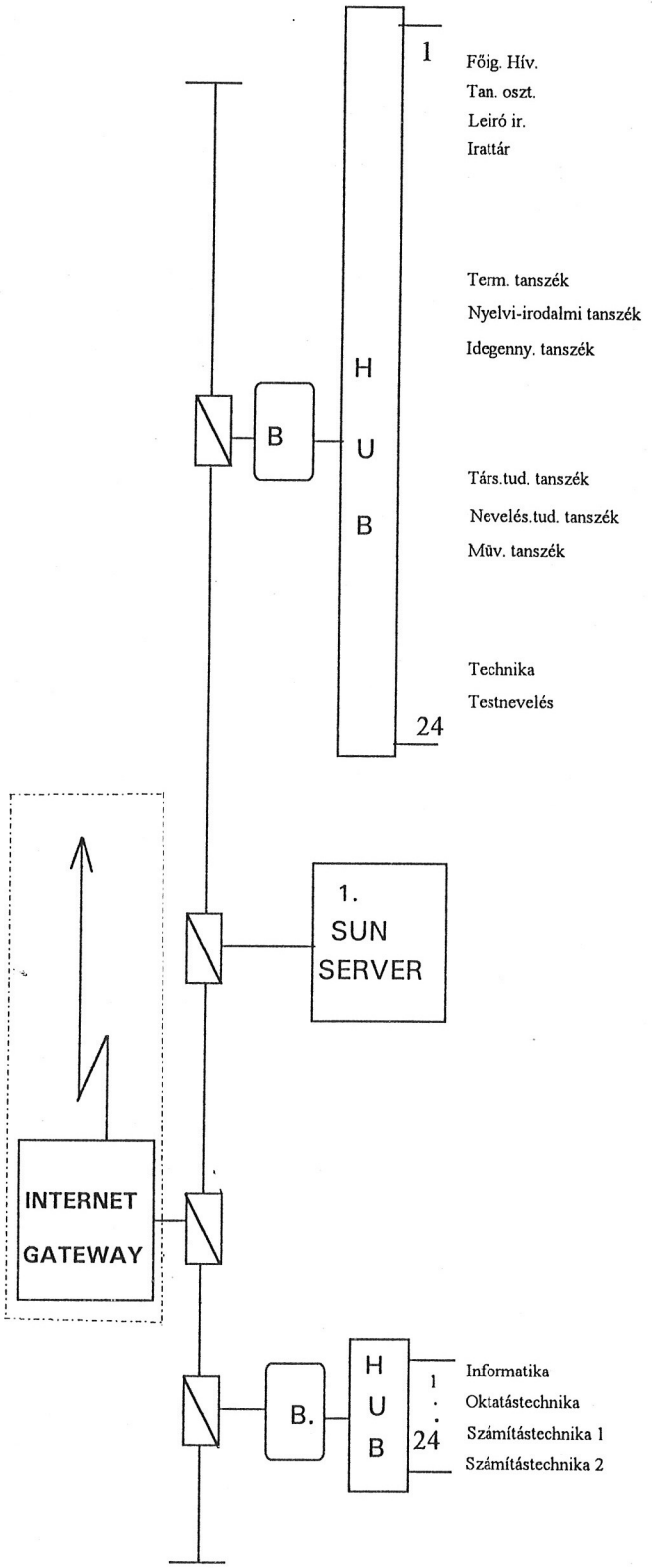

10 BaseT Hub with Bridge

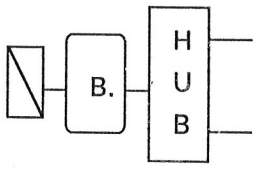

1. ábra

A ZSTF számítógépes hálózatának 1993 - as egyvonalas rajza